Rosso Profil 22/Profil 33

Flächenvorhangsystem
Raumgliederungssystem
Beschattungssystem
Raumakustiksystem

Rosso Profile 22/Profile 33

Area curtain system
Room partitioning system
Shading system
Room acoustic system

rosso

Wittevеen
Project-Inrichting.nl

rossoacoustic®

Rosso Profil 22/Profil 33	Flächenvorhangsystem Beschattungssystem Raumgliederungssystem Raumakustiksystem
Rosso Profile 22/Profile 33	Area curtain system Room partitioning system Shading system Room acoustic system

rossoacoustic®

Kreative Raumakustik
Creative room acoustics

In Zusammenarbeit mit dem
Fraunhofer – Institut für Bauphysik,
Stuttgart

In cooperation with the
Fraunhofer Institute for Builiding Physics,
Stuttgart

Fraunhofer Institut Bauphysik

Inhaltsverzeichnis/Contents

Einleitung	
Das Unternehmen	5
Vorwort Stefan Behnisch	6
Über diesen Katalog	8
Anwendungsbereiche	10
Rosso Profil 22/Rosso Profil 33	12
Rosso Profil 22	20
Überblick	28
Basiselemente	34
Rosso Profil 33	57
Überblick	62
Basiselemente	67
Zubehör für Rosso Profil 22/Profil 33	79
Elemente für Vorhänge	81
Elemente für Flächen	85
Rosso Behänge	111
Rossoacoustic® Behänge	111
Materialübersicht Behänge	120
Rossoacoustic®	124
Akustik und Innenarchitektur	124
Technologie	133
Wirkungsweise	135
Die Produkte	138
Rossoacoustic® Behänge	111
CP 30 Space Divider	142

Intro	
The Company	5
Preface Stefan Behnisch	6
About this booklet	8
Areas of use	10
Rosso Profile 22/Rosso Profile 33	12
Rosso Profile 22	20
Overview	28
Basic elements	34
Rosso Profile 33	57
Overview	62
Basic elements	67
Accessories for Rosso Profil 22/Profil 33	79
Elements for curtains	81
Elements for screens	85
Rosso screening materials	111
Rossoacoustic® screening materials	111
Overview of screening materials	120
Rossoacoustic®	124
Acoustics and interior design	124
Technology	133
Impact	135
The Products	138
Rossoacoustic® screening materials	111
CP 30 Space Divider	142

D-E 5/08

Nimbus ist mehr als nur ein Name, der für Anspruch, Ansehen und Anziehung steht: Nimbus ist ein Unternehmen, ein Programm und ein Versprechen.

Das Unternehmen: Die Nimbus Group ist ein international ausgerichtetes Unternehmen mit zwei etablierten Marken und einem breiten Spektrum anspruchsvoller Produkte für den Objekt- und Wohnbereich – seit über 20 Jahren erfolgreich und heute mit rund 100 Mitarbeitern von Stuttgart aus aktiv.

Das Programm: Mit der Marke Nimbus entwickeln und fertigen wir ein umfangreiches Programm an Serienleuchten – zunehmend auf der Basis innovativer LED.next-Technologie. Die Marke Rosso steht für hochflexible Beschattungs- und Raumgliederungssysteme – auch mit integrierten Akustiklösungen.

Das Versprechen: Unsere Produkte sind energieeffizient, ressourcenschonend produziert und langlebig – mit einem Wort: nachhaltig. Das ist uns Anspruch und Verpflichtung zugleich. Innovative Technologie, hochwertige Qualität und puristisches Design sind zu unseren Markenzeichen geworden, die immer mehr Menschen als zeitgemäß erkennen und zu schätzen wissen.

Machen Sie sich Ihr eigenes Bild von der Nimbus Group – von unserem Unternehmen, unseren Produkten und unserem Anspruch.

Dietrich Brennenstuhl,
Geschäftsführer und Inhaber.

Nimbus is more than just a name that stands for quality, flair and attractiveness: Nimbus is a company, a range of products and a promise.

The company: The Nimbus Group is an internationally oriented company with two established brands and a broad spectrum of high-quality products for commercial and residential applications – successful for more than 20 years and currently with around 100 employees, all working from Stuttgart.

The range of products: Under the brand name Nimbus, we develop and manufacture a wide range of series-produced luminaires – increasingly on the basis of innovative LED.next technology. The Rosso brand stands for highly-flexible shade systems and for room-structuring products – including integrated acoustic solutions as well.

The promise: Our products are energy-efficient, are sparing with natural resources and have a very long useful life – in other words, they are long-lasting and environmentally compatible. This is our objective and obligation at the same time. Innovative technology, exclusive quality and a puristic design have become our trademarks, which more and more people are appreciating and seeing as appropriate to our times.

Develop your own picture of the Nimbus Group – of our company, our products and our mission.

Dietrich Brennenstuhl,
Managing Director and Owner.

D-E 5/08

Nimbus ist Gründungsmitglied der Deutschen Gesellschaft für nachhaltiges Bauen (www.dgnb.de).

Nimbus is a founding member of the German Sustainable Building Council (www.dgnb.de).

Stefan Behnisch, Architekt

»Die Bedingungen unseres Arbeitsumfelds verändern sich in immer schnelleren Rhythmen. Bisher weniger baulich als inhaltlich.

Unsere Gesellschaft hat sich im vergangenen Jahrhundert von einer hochindustrialisierten über eine sogenannte postindustrielle Dienstleistungsgesellschaft hin bis zu einer wissensbasierten – knowledge-based – heute und in naher Zukunft entwickelt. Die Bedingungen an unser Arbeitsumfeld verändern sich mit und werden sich immer rasanter verändern. Heute wissen wir nicht, wie sie in naher Zukunft sein werden.

Städtebau und Architektur planen und denken noch in Zyklen, die hier nicht Schritt halten können. Rein praktisch haben wir es hier mit Realisierungsprozessen zu tun, die von längerer Dauer sind.
So müssen wir, um den möglichen künftigen Anforderungen gerecht zu werden, über flexible, nutzbare, offene Bauten und Layouts nachdenken.

Raumtrennsysteme sollen leicht, offen, beweglich und gestaltbar sein.
Darüber hinaus sollten sie noch die bauphysikalischen Anforderungen wie akustische Absorption, Schaffen privater Bereiche, Schutz gegen Blendung, aber trotzdem Transluzenz, erfüllen. Architektonisch sollten sie Gestaltungsmöglichkeiten erlauben – Farbgestaltung, Bedruckung, Gestaltung der Lichtdurchlässigkeit, Beweglichkeit – ohne jedoch das System gestalterisch in Erscheinung treten zu lassen.
Die Bewohner der Räume müssen einen großen Freiraum zur Gestaltung ihrer eigenen Arbeitsumwelt erhalten, laufend, um den laufenden Veränderungen gerecht zu werden.«

Stefan Behnisch, Architect

»The conditions of our work environment are constantly changing at an increasingly rapid rate – up until now more from a content than from a structural perspective.

Our society has developed over the last century from a highly industrialised enterprise to a so called post-industrial service provider and subsequently to the knowledge-based organisation of the present and near future. The conditions of our work environment are constantly changing and will continue to change at an increasingly rapid rate. Today we do not know what they will look like in the near future.

Town planners and architects still plan and think in a cyclical way, which cannot keep up with this pace. From a practical point of view we are managing long term realisation processes.
So we have to think about flexible, easy to use, open plan buildings and layouts in order to be able to address the possible requirements of the future.

Room separation systems should be easy, open, mobile and constructive. Furthermore they have to fulfill the construction requirements such as acoustic absorption, the creation of private areas, protection against blinding light and translucence.
Architectonically they should allow design possibilities – colour design, printing, control of translucence, mobility – without the system appearing as a structure.
The users of the room need a high level of freedom to constantly design their own working environment to adapt to constant change.«

NORD/LB Hannover
Behnisch, Behnisch & Partner

Zu diesem Katalog
About this booklet

Diese Planungsunterlage bietet Ihnen detaillierte Produktinformationen zu Rosso Profil 22/ Profil 33 und zu Rossoacoustic®.

Profil 22 und Profil 33 wurden als innovative Aluminiumschienensysteme für die Beschattung am Fenster, wie für die Gliederung und Abtrennung von Räumen durch Vorhänge und Flächenpaneele entwickelt.

Beide Baukastensysteme basieren auf wenigen Grundelementen und bieten mit ihrer äußerst funktionalen Ausrichtung zahlreiche Lösungsmöglichkeiten für unterschiedliche Raumsituationen. Die konsequente Gestaltung und das reduzierte Erscheinungsbild erlauben sowohl im Büro- als auch im Wohnbereich Lösungen auf hohem ästhetischen Niveau.

Beide Systeme sind vor allem für den Einsatz von Rossoacoustic® Flächenvorhängen und leichten Schiebepaneelen konzipiert, erlauben aber zum Teil auch die Verwendung des traditionellen Vorhangs. Funktional unterschiedlich ausgelegte Laufwagen gewährleisten für verschiedene Raumsituationen den jeweils optimalen Einsatz des richtigen Behangs. Speziell bieten sich die Rosso- und Rossoacoustic®-Behänge an, Großräume flexibel und leicht, optisch und akustisch zu untergliedern sowie Arbeitsplätze funktional zu gestalten und voneinander abzuschirmen.

Die reduzierte Formensprache und die für beide Systeme charakteristische mattsilberne, brillante Oberflächenstruktur der Aluminiumkomponenten wird bis ins Detail konsequent beibehalten.

Da unsere Produkte stetig verbessert werden, finden Sie aktuelle technische Daten und Produkt-Datenblätter unter www.nimbus-group.com.

These planning documents offer you detailed product information about Profile 22/Profile 33 and Rossoacoustic®.

Profile 22 and Profile 33 were developed as innovative aluminium rail systems for providing shade at windows, and also for structuring and partitioning rooms using curtains and translucent screens.

Both modular systems are based on a few basic elements, and offer with their extremely functional approach a wealth of possibilities for solving problems in various room situations. The consistent design and unobtrusive appearance permit solutions of a high aesthetic standard both in the office and in the home.

Both systems are designed primarily for the use of Rossoacoustic® screens and lightweight sliding panels, but they also permit use of traditional curtains. Panel carriers designed for various functions ensure the optimum use of the right hangings for a variety of space situations. The Rosso and Rossoacoustic® hangings are particularly suitable for the visual and acoustic subdivision of large rooms and for the functional design and screening off of workplaces.

The unobtrusive use of forms and the matt silver, brilliant surface structure of the aluminium components, characteristic for both systems, is consistently retained down to the last detail.

Because our products are continually improved, please see updated technical information and data sheets at: www.nimbus-group.com.

D-E 5/08

D-E 5/08

offen
open

geschlossen
closed

Raumgliederungssystem

Think Tank: Offener Einzelarbeitsplatz lässt sich vollständig abtrennen.

Rossoacoustic® Transluzenzfolie oder Rossoacoustic® Screen

Flexible work cells: Arbeitsgruppen lassen sich variabel in Einzelarbeitsplätze umgestalten.

Halb und halb- Kombination aus Rossoacoustic® clear / Rossoacoustic® Transluzenzfolie

Team Work: Offene Arbeitsgruppen schließen sich in einem Büro zusammen.

Rossoacoustic® Transluzenzfolie

Medical area: Behandlungsbereiche und Ruheräume lassen sich abtrennen.

Rossoacoustic® Transluzenzfolie oder Rossoacoustic® Screen

Room separation system

Think tank: Open individual work space can be completely separated.

Rossoacoustic® translucent screening or Rossoacoustic® Screen

Flexible work cells: Work groups can be variably redesigned into individual work spaces.

Half and half combination of Rossoacoustic® clear / Rossoacoustic® translucent screening

Team work: Open work groups are combined to form one office.

Rossoacoustic® translucent screening

Medical area: Treatment areas and calm areas can be separated.

Rossoacoustic® translucent screening or Rossoacoustic® Screen

D-E 5/08

D-E 5/08

Anwendungsbereiche Profil 22/Profil 33
Areas of use Profile 22/Profile 33

offen
open

geschlossen
closed

Beschattungssystem

Open sky: Flexible Beschattung von Fensterfronten.

Rossoacoustic® Screen, Rosso Screen

Turn around: Individuelle Beschattung / Sichtschutz passt sich auch modernen Architekturformen präzise an.

Profil 33, gebogen mit Rossoacoustic® Screen, Rossoacoustic® Transluzenzfolie, Rosso Screen, Rosso Transluzenzfolie

Acoustic: Verschiebbare Rossoacoustic® Paneele vor schallharten Wand- oder Glasflächen optimieren die Akustik im Raum.

Rossoacoustic® clear sorgt vor Glasflächen angebracht für Durchsicht

Shading system

Open sky: Flexible shading systems for window facades.

Rossoacoustic® Screen, Rosso Screen

Turn around: Individual shading systems also adjust perfectly to modern forms of architecture.

Profile 33, curved with Rossoacoustic® Screen, Rossoacoustic® translucent screening, Rosso Screen, Rosso translucent screening

Acoustic: Sliding Rossoacoustic® panels, rather than wall or glass areas which are not sound absorbent, optimise the room acoustics.

Rossoacoustic® clear ensures visibility when fitted in front of glass areas

Profil 22
Profile 22

Das kompakte und äußerst wirtschaftliche Schienensystem Profil 22 wurde vornehmlich für die Anforderungen von Beschattung und Raumgliederung im Objektbereich entwickelt.

Profil 22 ist serienmäßig mit zwei bis fünf Läufen lieferbar und kann direkt unter die Decke montiert werden.

Es ermöglicht eine flexible, leichte, optische und akustische Untergliederung von Großräumen durch den Einsatz von Flächenvorhängen und leichten Schiebepaneelen. Speziell bieten sich die Rosso-Behänge an, Arbeitsplätze funktional zu gestalten und voneinander abzuschirmen.

Verschiedene Abhängungen für die Anwendung in höheren Büroräumen, Ateliers oder Foyers sowie Wandträger und Wandlager für die Wandmontage erweitern den Einsatzbereich. Für große Fensterfronten und lange Korridore lassen sich durch Verwendung des Tragprofils auch abgehängte Anlagen bis zu 6 m ohne Zwischenträger realisieren. Das aufschraubbare Tragprofil ermöglicht zudem eine höhere Belastbarkeit des Systems.

Die wenigen Grundelemente des Systems und die Vereinigung der Mehrläufigkeit in nur einem kompakten Profil erlauben eine schnelle und ökonomische Montage.

Alle sichtbaren Komponenten sind aus eloxiertem Aluminium gefertigt und erhalten somit ihre charakteristische brillante, widerstandsfähige Oberfläche.

Design: Dietrich Brennenstuhl,
Dieter Uxa, Veit Schütz

The compact and extremely economical rail system Profile 22 was developed mainly for the requirements of shade provision and room partitioning in buildings.

Profile 22 is available as standard with two to five runs and can be mounted directly underneath the ceiling.

It permits a flexible, lightweight, and visual and acoustic partitioning of large areas thanks to the use of textile screens and lightweight sliding panels. The Rosso hangings are particularly suitable for functional design and screening off of workplaces.

A variety of suspension methods for use in high-ceilinged offices, studios or lobby areas as well as wallmounts and wallbrackets, increase the range of applications. For large window surfaces and long corridors, the support profile even permits the use of suspended systems of up to 6 m without intermediate brackets. The screw-on support profile also gives the system a higher load-bearing capacity.

The few basic elements of the system and the combination of several runs in just one compact profile allow rapid and economical mounting.

All the visible components are made of anodised aluminium, giving them their characteristically brilliant and highly resistant surface finish.

Design: Dietrich Brennenstuhl,
Dieter Uxa, Veit Schütz

Profil 22
Profile 22

Seite 34	Basiselemente
Seite 85	Elemente für Flächen
Seite 90	Paneelroller
Seite 94	Paneelwagen
Seite 98	Paneelwagen für Kurven
Seite 102	Paneelwagen, drehbar
Seite 111	Rosso Behänge
Seite 111	Rossoacoustic® Behänge

Page 34	Basic elements
Page 85	Elements for screens
Page 90	Panel roller
Page 94	Panel carrier
Page 98	Panel carrier for curves
Page 102	Rotatable panel carrier
Page 111	Rosso screening materials
Page 111	Rossoacoustic® screening materials

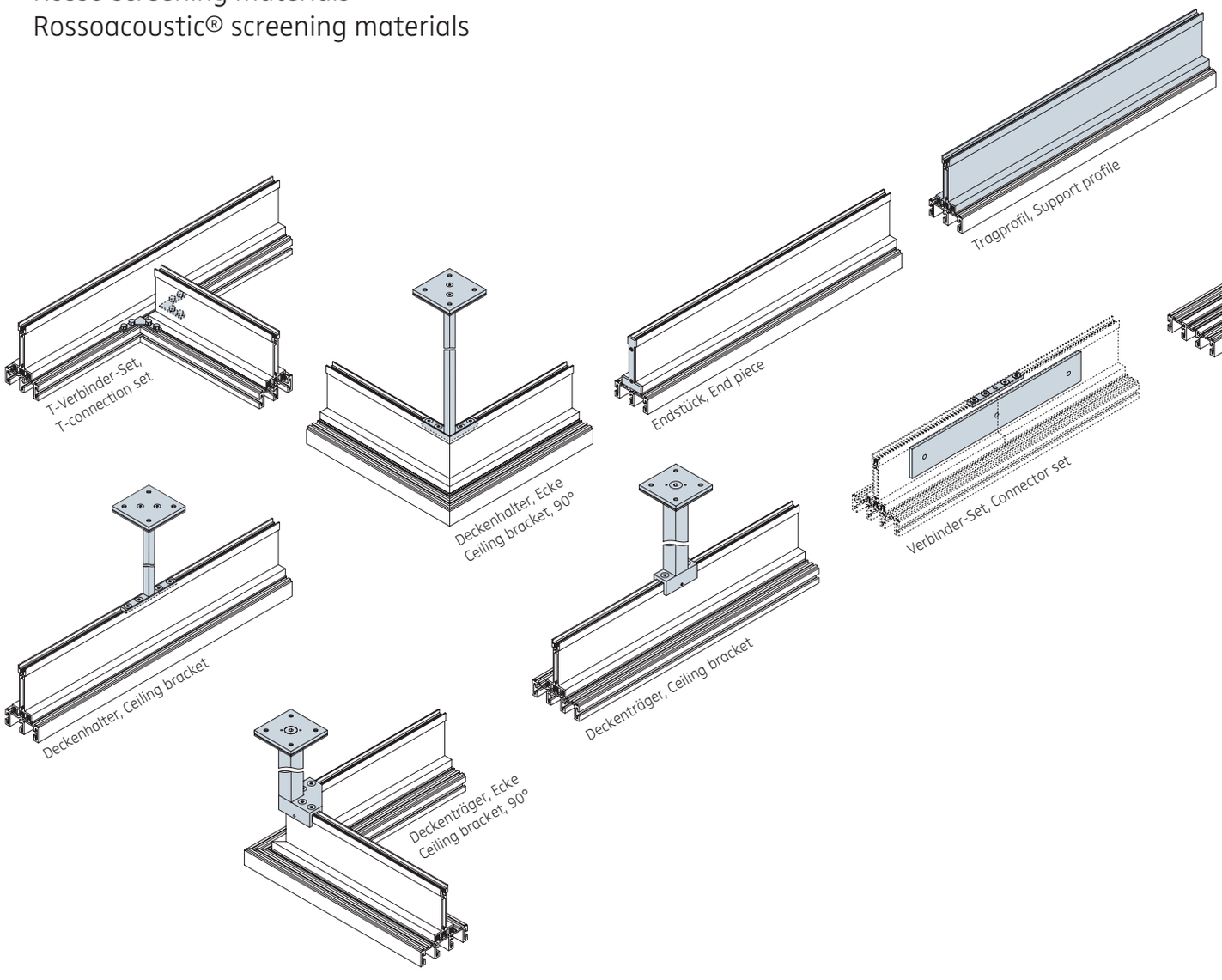

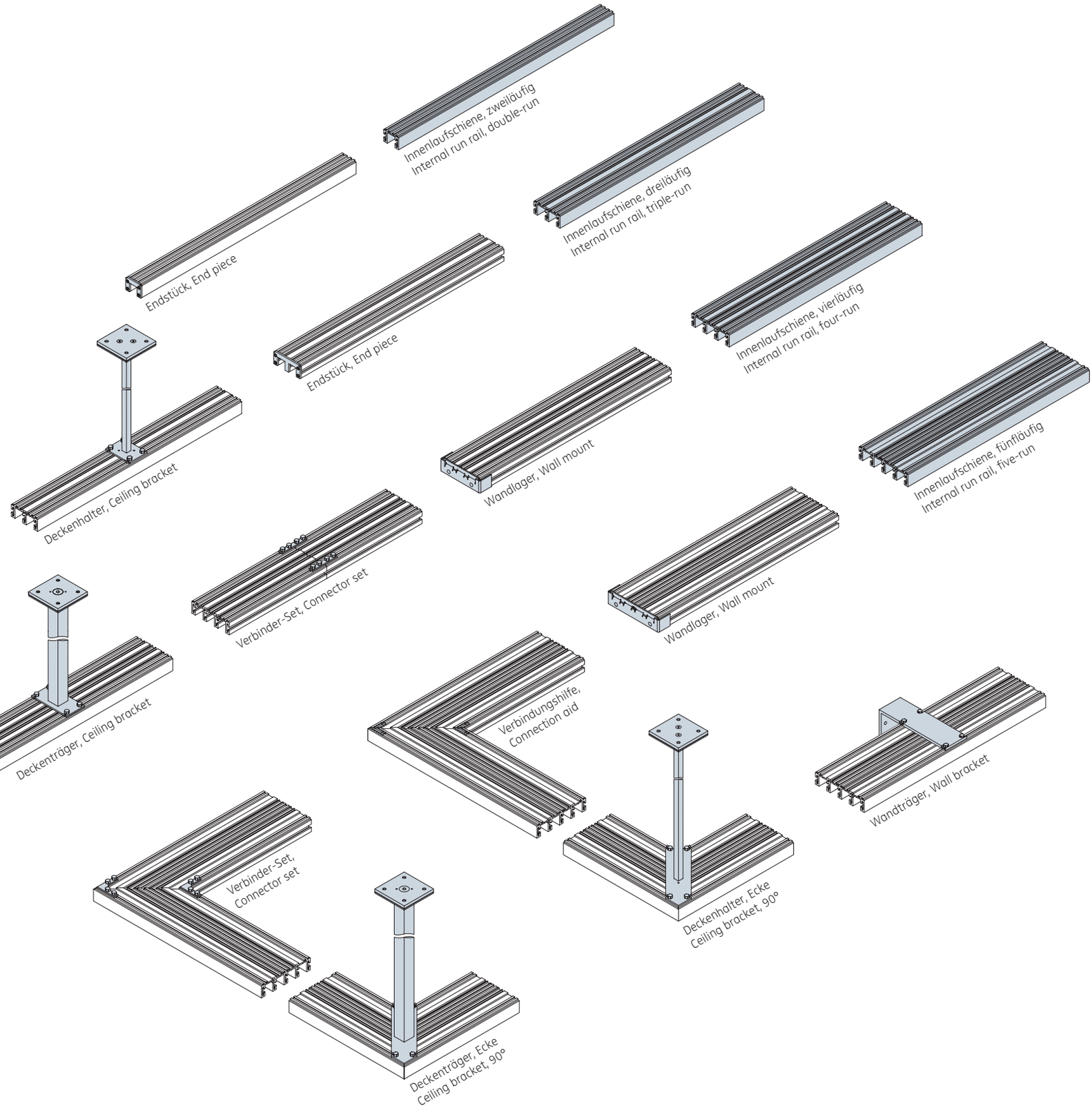
Innenlaufschiene, zweiläufig
Internal run rail, double-run
Endstück, End piece
Innenlaufschiene, dreiläufig
Internal run rail, triple-run
Endstück, End piece
Innenlaufschiene, vierläufig
Internal run rail, four-run
Deckenhalter, Ceiling bracket
Wandlager, Wall mount
Innenlaufschiene, fünfläufig
Internal run rail, five-run
Verbinder-Set, Connector set
Wandlager, Wall mount
Deckenträger, Ceiling bracket
Verbindungshilfe,
Connection aid
Wandträger, Wall bracket
Verbinder-Set,
Connector set
Deckenhalter, Ecke
Ceiling bracket, 90°
Deckenträger, Ecke
Ceiling bracket, 90°

D-E 5/08

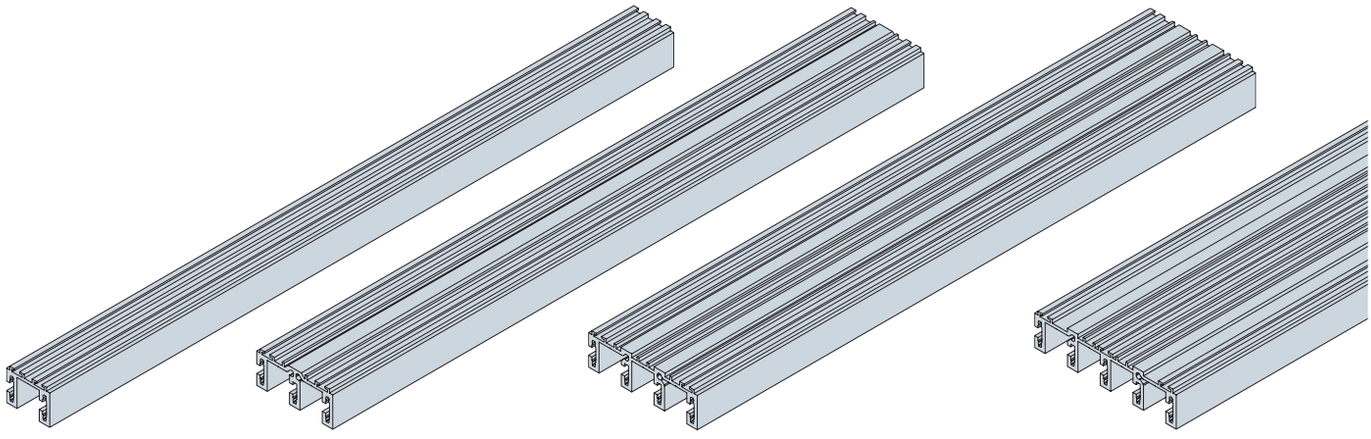

Profil 22, zwei- bis fünfläufige Aluminium-Innenlaufschiene für Schiebepaneele.

Befestigung der Paneelflächen über verschiedene Paneelwagen möglich. Für direkte oder abgehängte Deckenmontage. Wandmontage mit Wandträgern. Befestigung für direkte Deckenmontage alle 500 mm über vorgestanzte Langlöcher möglich. Bei direkter Deckenmontage wird eine Befestigung alle 1,5 m empfohlen.

Bei abgehängter Decken- oder Wandmontage sollte der Abstand zwischen den Trägern 2 m nicht überschreiten. Erhöhte Tragfähigkeit durch Verschrauben mit Tragprofil. Aluminium, eloxiert.

Jedes gewünschte Maß bis 6 m ist nahtlos möglich.

Profile 22, two-run to five-run aluminium internal run rail for rolling panels.

Screening materials mounting using different panel carriers possible. For direct or suspended ceiling mounting. Wall mounting with wall bracket. Attachment for direct ceiling mounting is possible every 500 mm using pre-punched slots. With direct ceiling mounting, attachments every 1.5 m are recommended.

The distance between the brackets should not exceed 2 m in the case of suspended ceiling or wall mounting. Increased load-bearing capacity is achieved by attaching to the support profile. Anodised aluminium.

Seamless dimensions up to 6 m are possible.

Profil 22
Profile 22

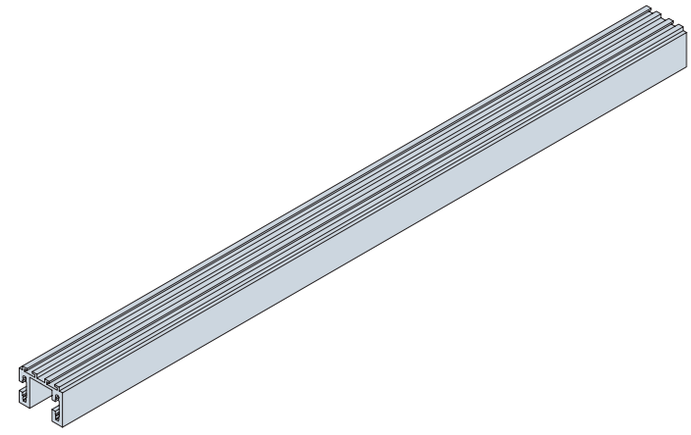

Profil 22, zweiläufig.

500794 auf Maß gesägt inkl. 4 Feststeller
500791 Gehrung 90°, beide Schnitte, ohne Verbinder
500792 Gehrung 135°, beide Schnitte, ohne Verbinder
500793 Gehrungswinkel nach Vorgabe, beide Schnitte, ohne Verbinder

Bestellhinweise in Preisliste beachten.

Profile 22, double-run.

500794 cut to length incl. 4 roller stops
500791 mitred corner 90°, both cuts, without connectors
500792 mitred corner 135°, both cuts, without connectors
500793 mitred corner, specified angle, both cuts, without connectors

Please note ordering directions in price list.

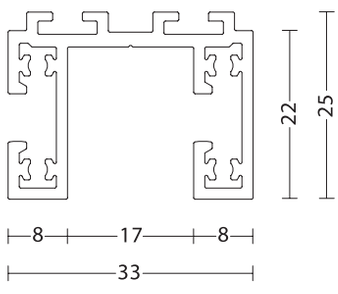

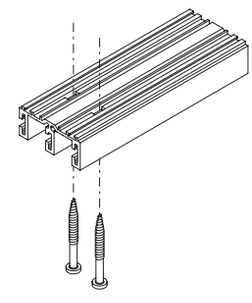

Profil 22
Profile 22

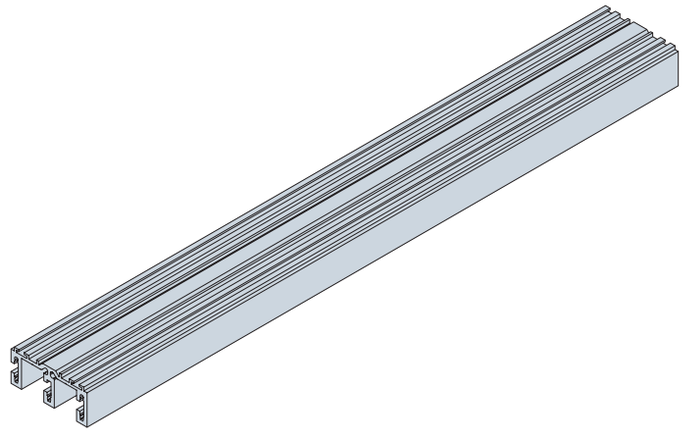

Profil 22, dreiläufig.

500788 auf Maß gesägt inkl. 6 Feststeller
500791 Gehrung 90°, beide Schnitte, ohne Verbinder
500792 Gehrung 135°, beide Schnitte, ohne Verbinder
500793 Gehrungswinkel nach Vorgabe, beide Schnitte, ohne Verbinder

Bestellhinweise in Preisliste beachten.

Profile 22, triple-run.

500788 cut to length incl. 6 roller stops
500791 mitred corner 90°, both cuts, without connectors
500792 mitred corner 135°, both cuts, without connectors
500793 mitred corner, specified angle, both cuts, without connectors

Please note ordering directions in price list.

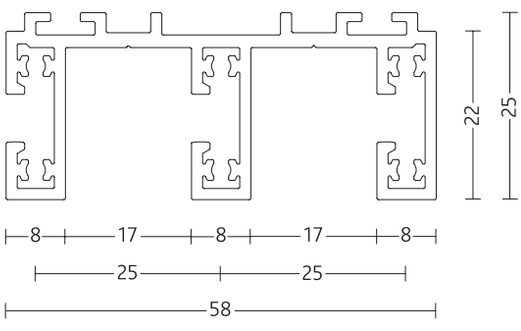

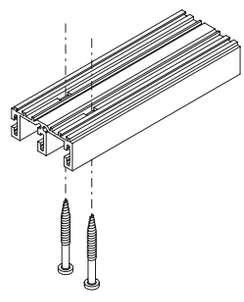

Profil 22
Profile 22

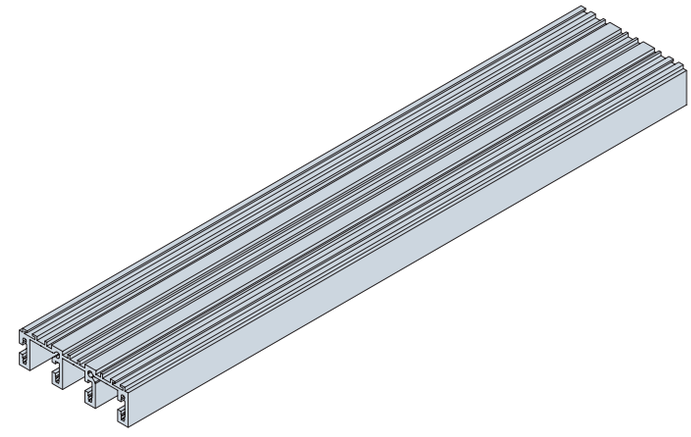

Profil 22, vierläufig.

500789 auf Maß gesägt, inkl. 8 Feststeller
500791 Gehrung 90°, beide Schnitte, ohne Verbinder
500792 Gehrung 135°, beide Schnitte, ohne Verbinder
500793 Gehrungswinkel nach Vorgabe, beide Schnitte, ohne Verbinder

Bestellhinweise in Preisliste beachten.

Profile 22, four-run.

500789 cut to length incl. 8 roller stops
500791 mitred corner 90°, both cuts, without connectors
500792 mitred corner 135°, both cuts, without connectors
500793 mitred corner, specified angle, both cuts, without connectors

Please note ordering directions in price list.

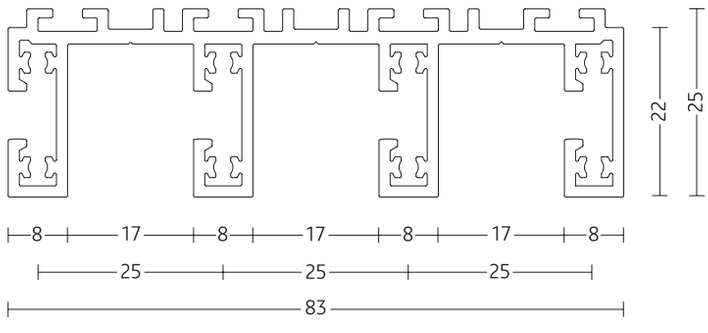

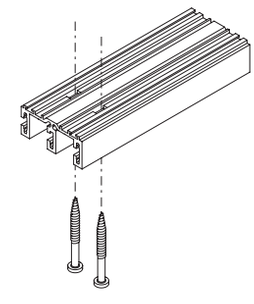

Profil 22
Profile 22

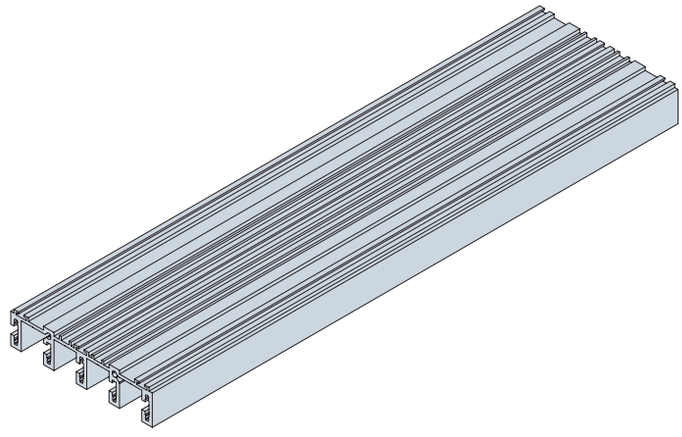

Profil 22, fünfläufig.

500790 auf Maß gesägt inkl. 10 Feststeller
500791 Gehrung 90°, beide Schnitte, ohne Verbinder
500792 Gehrung 135°, beide Schnitte, ohne Verbinder
500793 Gehrungswinkel nach Vorgabe beide Schnitte, ohne Verbinder

Bestellhinweise in Preisliste beachten.

Profile 22, five-run.

500790 cut to length incl. 10 roller stops
500791 mitred corner 90°, both cuts, without connectors
500792 mitred corner 135°, both cuts, without connectors
500793 mitred corner, specified angle, both cuts, without connectors

Please note ordering directions in price list.

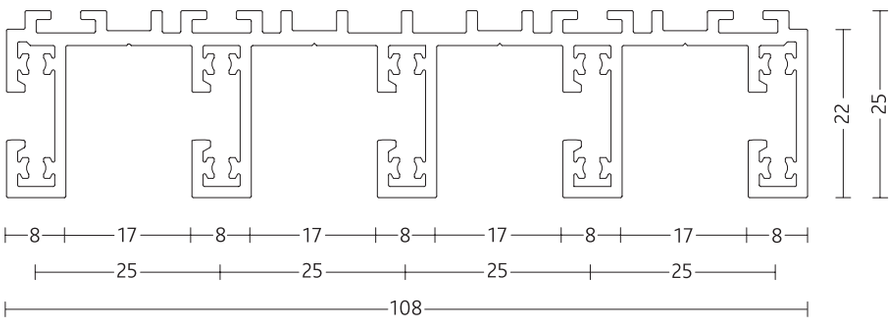

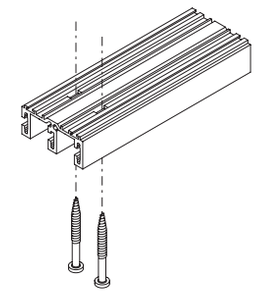

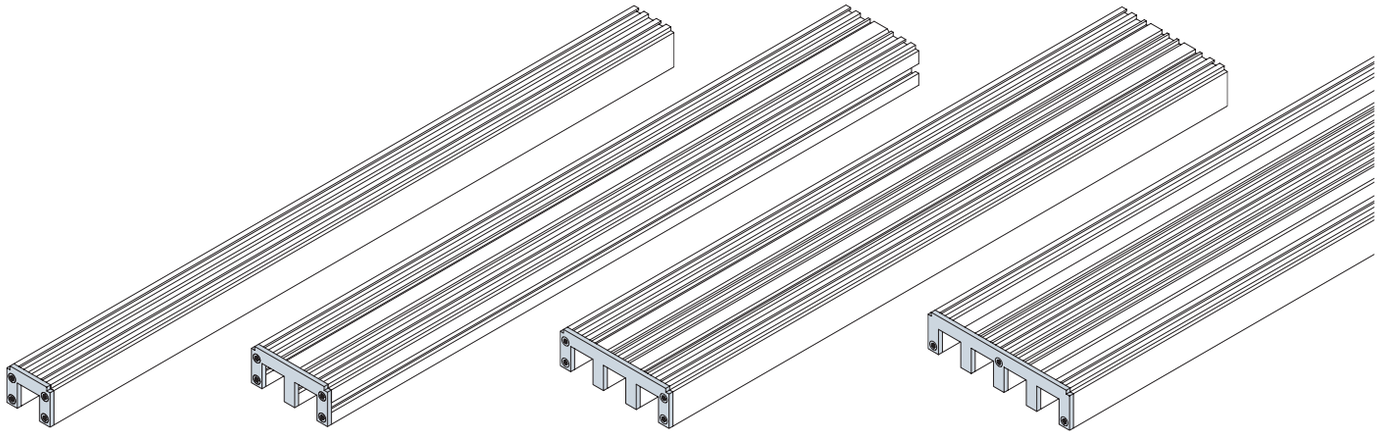

Endstück zum Verschrauben im Profil 22.
Aluminium, eloxiert.

500795 zweiläufig
500800 dreiläufig
500801 vierläufig
500802 fünfläufig

End piece for screw-fastening in Profile 22.
Anodised aluminium.

500795 double-run
500800 triple-run
500801 four-run
500802 five-run

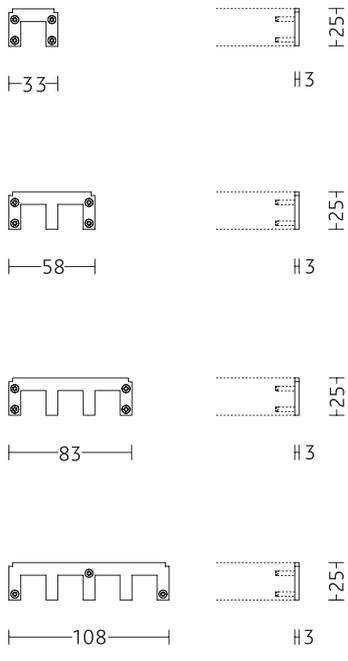

Basiselemente
Basic elements

Profil 22
Profile 22

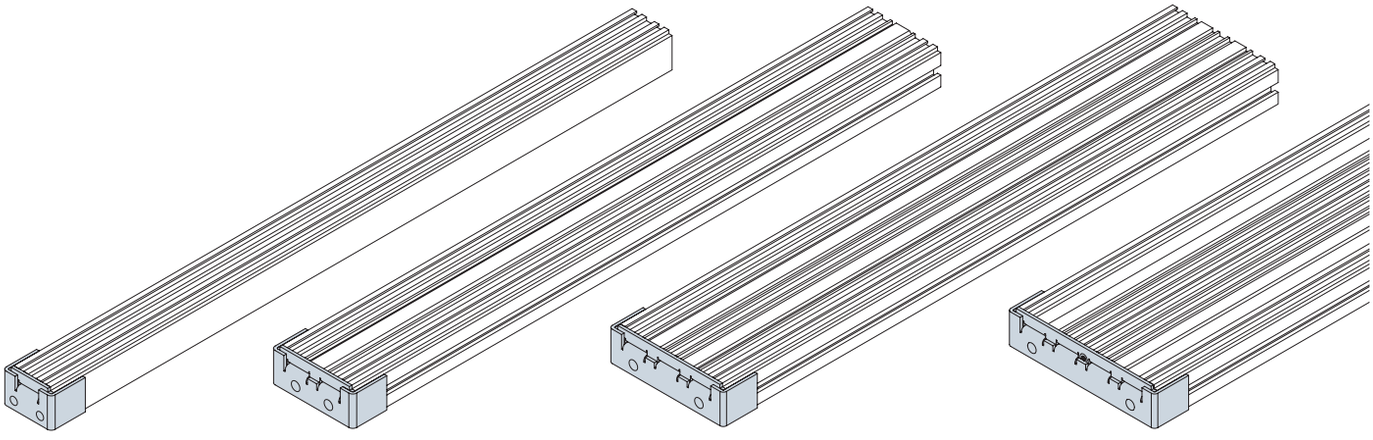

Wandlager zur stirnseitigen Befestigung des Profils. Beidseitig und mit Tragprofil verwendbar.
Aluminium eloxiert.

500796 zweiläufig
500803 dreiläufig
500804 vierläufig
500805 fünfläufig

Bestellhinweise in Preisliste beachten.

Wallmount for attachment of profile perpendicular to wall. Can be used at either end and in combination with support profile.
Anodised aluminium.

500796 double-run
500803 triple-run
500804 four-run
500805 five-run

Please note ordering directions in price list.

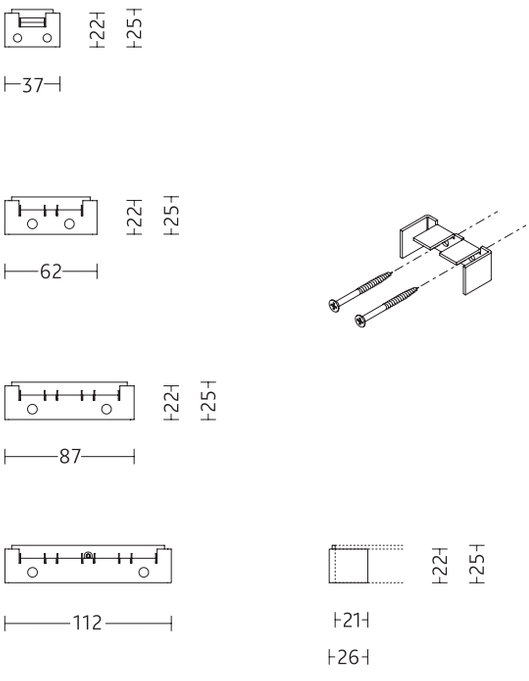

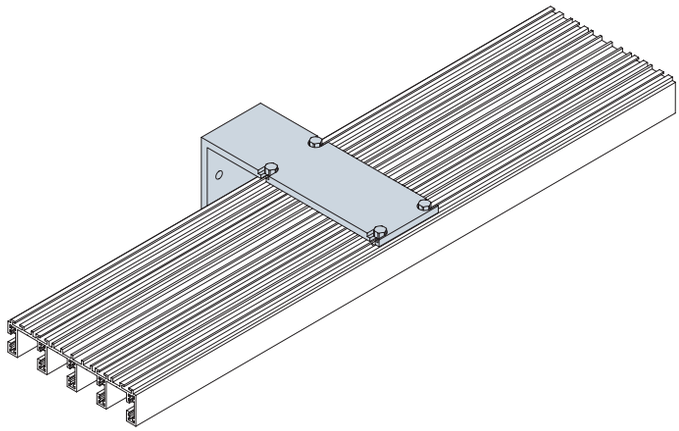

Wandträger für Profil 22.
Nicht mit Tragprofil verwendbar.

500150 zweiläufig, 70 mm
500151 dreiläufig, 80 mm
500152 vierläufig, 105 mm
500153 fünfläufig, 150 mm

Wall bracket for Profile 22.
Can not be used in combination with support profile.

500150 double-run, 70 mm
500151 triple-run, 80 mm
500152 four-run, 105 mm
500153 five-run, 150 mm

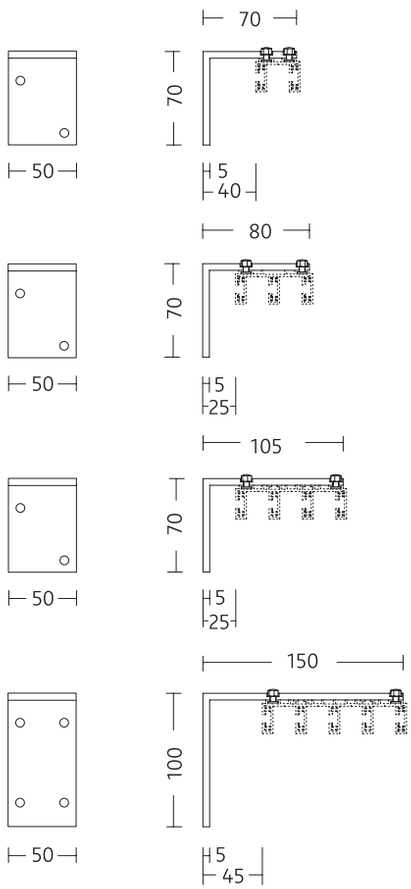

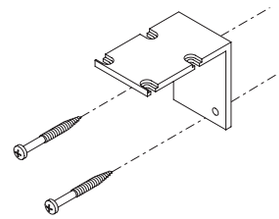

»ZEITRÄUME«
AUFTAKTVERANSTALTUNG
29|09|05 19.00UHR
AUSSTELLUNG
30|09|05 - 15|10|05

Profil 22
Profile 22

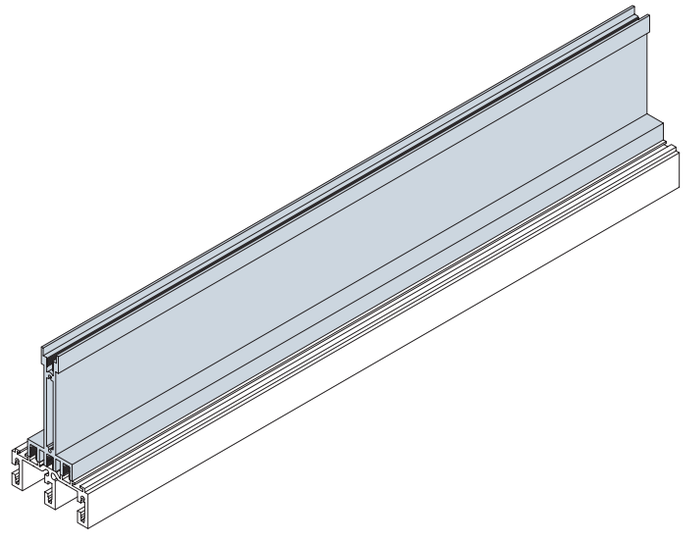

Tragprofil für Profil 22 zum Überspannen längerer Distanzen (für mittelschwere Vorhänge) bis 6 m, verschraubbar mit Profil 22, zwei- bis fünfläufig. Aluminium, eloxiert. Nicht mit Wandträger einsetzbar. Maximale Länge 6000 mm.

500806 auf Maß gesägt
500791 Gehrung 90°, beide Schnitte, ohne Verbinder
500792 Gehrung 135°, beide Schnitte, ohne Verbinder
500793 Gehrungswinkel nach Vorgabe, beide Schnitte, ohne Verbinder
Bestellhinweise in Preisliste beachten.

Support profile for Profile 22 to cover longer distances (for medium-weight curtains) up to 6 m. Can be fixed to Profile 22, two-run to five-run. Anodised aluminium. Can not be used in combination with wall bracket. Maximum length 6000 mm.

500806 cut to length
500791 mitred corner 90°, both cuts without connector
500792 mitred corner 135°, both cuts without connector
500793 mitred corner, specified angle, both cuts without connector
Please note ordering directions in price list.

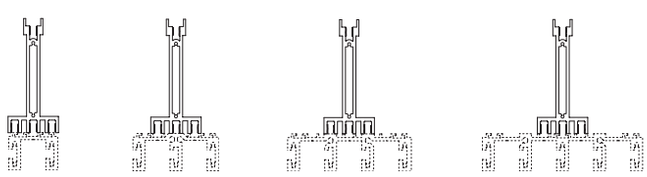

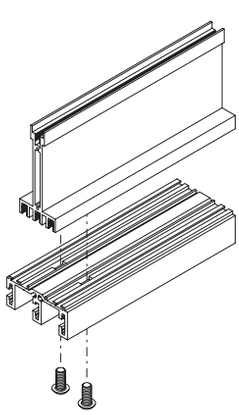

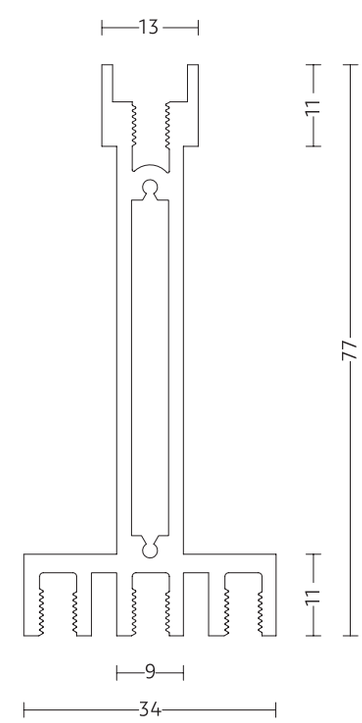

Basiselemente
Basic elements

Profil 22
Profile 22

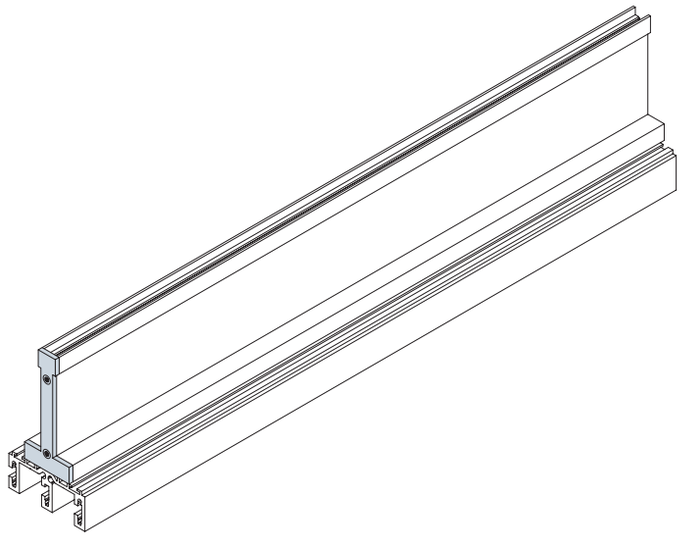

Endstück zum Verschrauben im Tragprofil. Aluminium eloxiert.

500810

End piece for screw-fastening in the support profile. Anodised aluminium.

500810

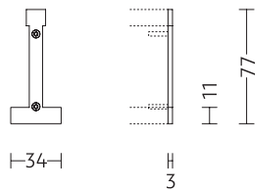

Basiselemente
Basic elements

Profil 22
Profile 22

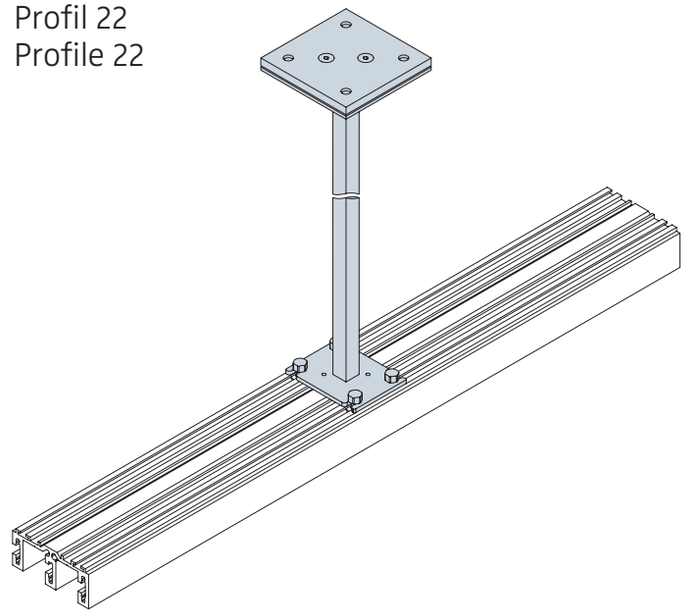

Deckenhalter, ablängbar und justierbar.
Aluminium eloxiert.

500845 zweiläufig, 500 mm
500846 zweiläufig, 1000 mm

500811 dreiläufig, 500 mm
500812 dreiläufig, 1000 mm

500847 vierläufig, 500 mm
500848 vierläufig, 1000 mm

500849 fünfläufig, 500 mm
500850 fünfläufig, 1000 mm

Sonderlängen auf Anfrage.

Ceiling bracket. Adjustable – can be cut
to length. Anodised aluminium.

500845 double-run, 500 mm
500846 double-run, 1000 mm

500811 triple-run, 500 mm
500812 triple-run, 1000 mm

500847 four-run, 500 mm
500848 four-run, 1000 mm

500849 five-run, 500 mm
500850 five-run, 1000 mm

Special lengths on request.

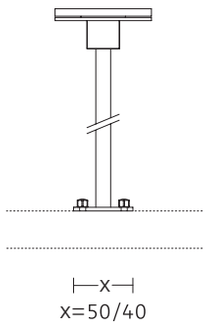

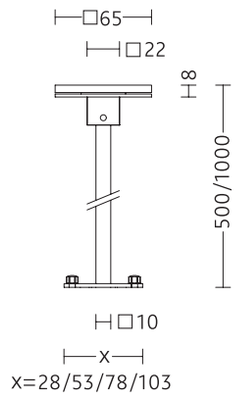

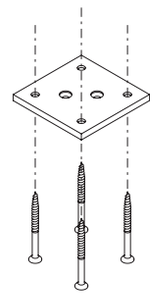

D-E 5/08

Basiselemente
Basic elements

Profil 22
Profile 22

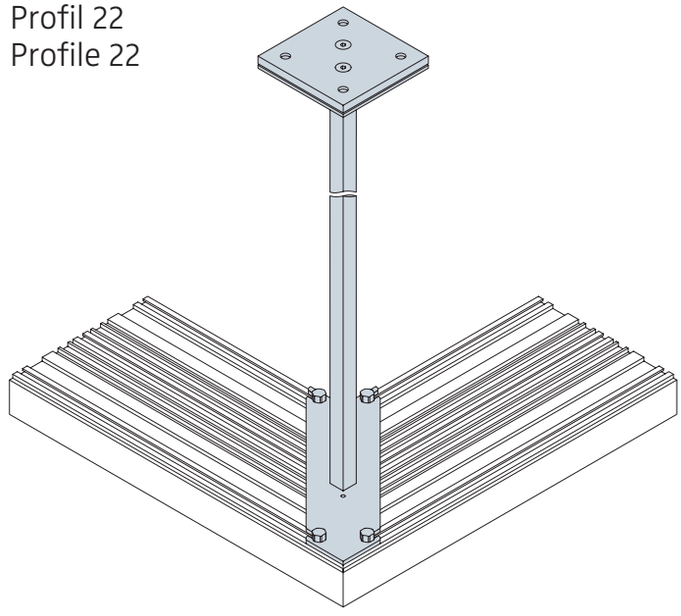

Deckenhalter für Gehrungsecken 90°,
ablängbar und justierbar.
Aluminium eloxiert.

500807 zweiläufig, 500 mm
500808 zweiläufig, 1000 mm

500813 dreiläufig, 500 mm
500814 dreiläufig, 1000 mm

500841 vierläufig, 500 mm
500842 vierläufig, 1000 mm

500843 fünfläufig, 500 mm
500844 fünfläufig, 1000 mm

Sonderlängen, Sonderwinkel auf Anfrage.

Ceiling bracket for 90° mitred corners.
Adjustable – can be cut to length.
Anodised aluminium.

500807 double-run, 500 mm
500808 double-run, 1000 mm

500813 triple-run, 500 mm
500814 triple-run, 1000 mm

500841 four-run, 500 mm
500842 four-run, 1000 mm

500843 five-run, 500 mm
500844 five-run, 1000 mm

Special lengths, special angles on request.

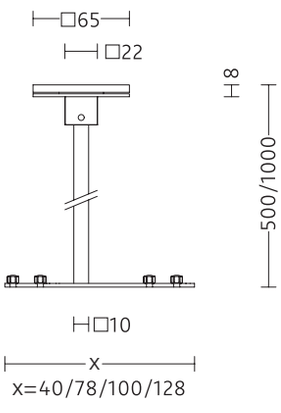

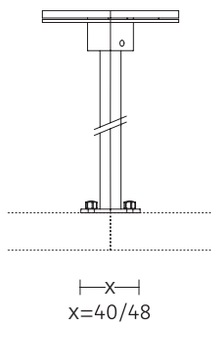

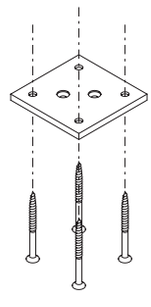

Basiselemente
Basic elements

Profil 22
Profile 22

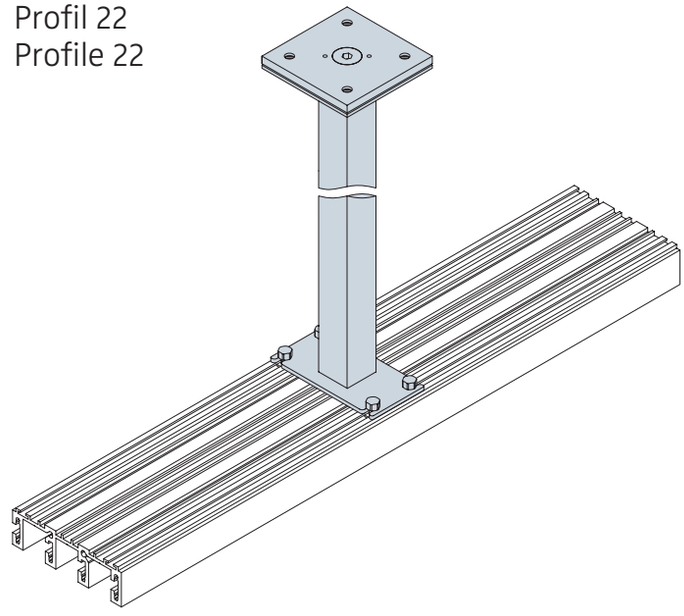

Deckenträger. Hohe Stabilität.
Aluminium eloxiert.

500881 zweiläufig, 500 mm
500882 zweiläufig, 1000 mm

500815 dreiläufig, 500 mm
500816 dreiläufig, 1000 mm

500883 vierläufig, 500 mm
500884 vierläufig, 1000 mm

500885 fünfläufig, 500 mm
500886 fünfläufig, 1000 mm

Sonderlängen auf Anfrage.

Ceiling bracket. High strength.
Anodised aluminium.

500881 double-run, 500 mm
500882 double-run, 1000 mm

500815 triple-run, 500 mm
500816 triple-run, 1000 mm

500883 four-run, 500 mm
500884 four-run, 1000 mm

500885 five-run, 500 mm
500886 five-run, 1000 mm

Special lengths on request.

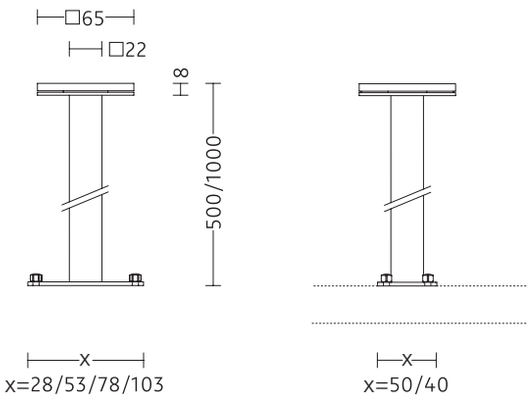

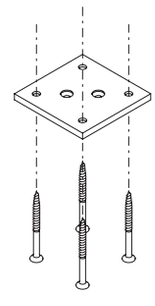

D-E 5/08

Basiselemente
Basic elements

Profil 22
Profile 22

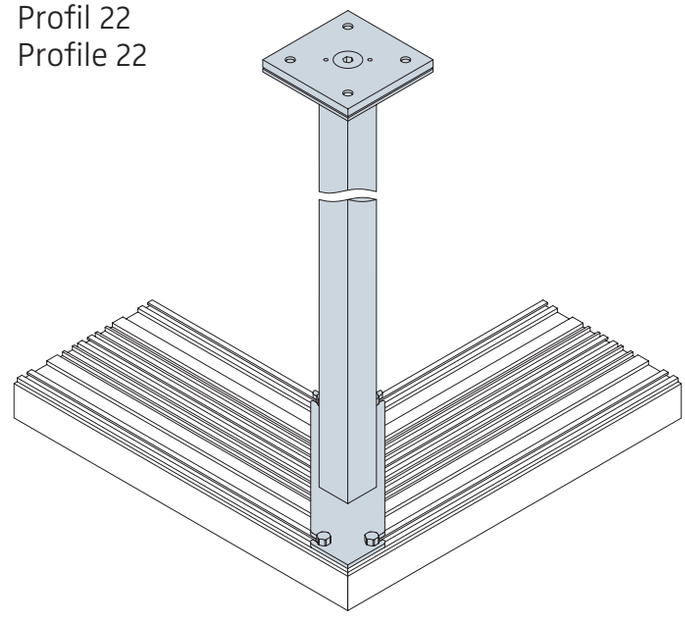

Deckenträger für Gehrungsecken 90°.
Hohe Stabilität. Aluminium eloxiert.

500887 zweiläufig, 500 mm
500888 zweiläufig, 1000 mm

500817 dreiläufig, 500 mm
500818 dreiläufig, 1000 mm

500889 vierläufig, 500 mm
500890 vierläufig, 1000 mm

500891 fünfläufig, 500 mm
500892 fünfläufig, 1000 mm

Sonderlängen, Sonderwinkel auf Anfrage.

Ceiling bracket for 90° mitred corners.
High strength. Anodised aluminium.

500887 double-run, 500 mm
500888 double-run, 1000 mm

500817 triple-run, 500 mm
500818 triple-run, 1000 mm

500889 four-run, 500 mm
500890 four-run, 1000 mm

500891 five-run, 500 mm
500892 five-run, 1000 mm

Special lengths, special angles on request.

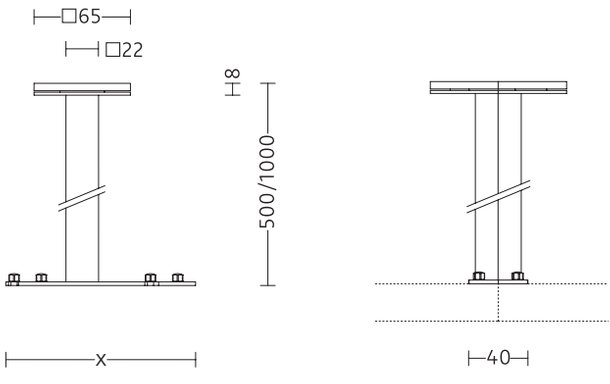

x=40/78/100/128

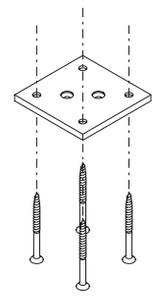

Basiselemente
Basic elements

Profil 22
Profile 22

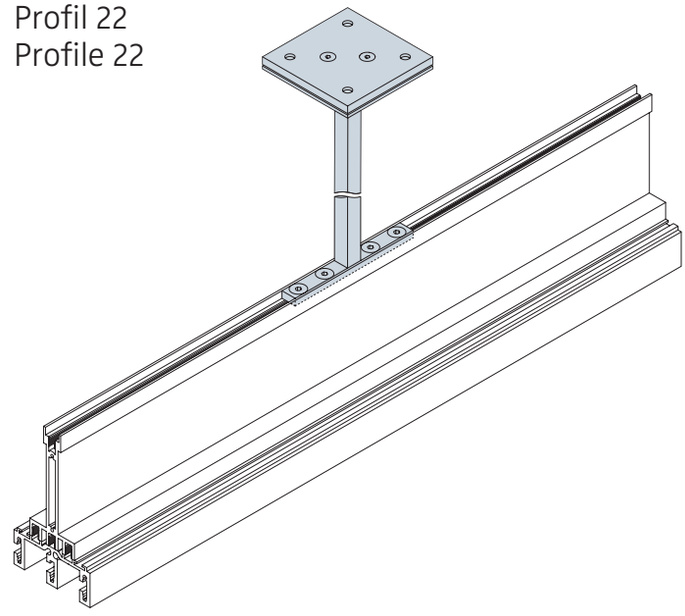

Deckenhalter für Tragprofil, ablängbar und justierbar. Maximaler Trägerabstand 2 m. Aluminium eloxiert.

500819 500 mm
500820 1000 mm

Sonderlängen auf Anfrage.
Bestellhinweise in Preisliste beachten.

Ceiling bracket for support profile.
Adjustable – can be cut to length. Maximum bracket spacing 2 m. Anodised aluminium.

500819 500 mm
500820 1000 mm

Special lengths on request.
Please note ordering directions in price list.

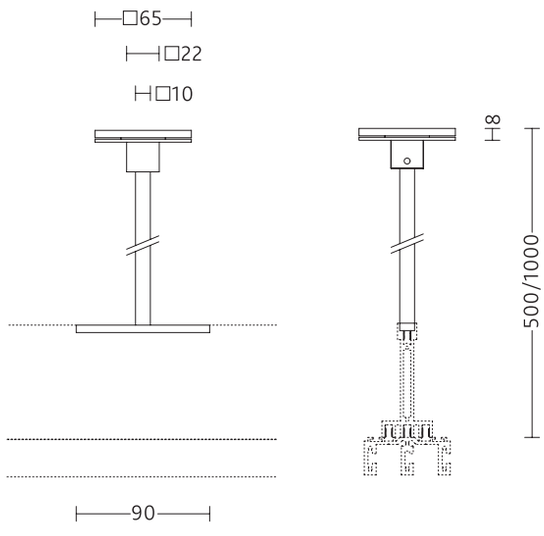

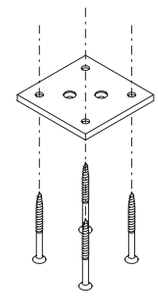

Basiselemente
Basic elements

Profil 22
Profile 22

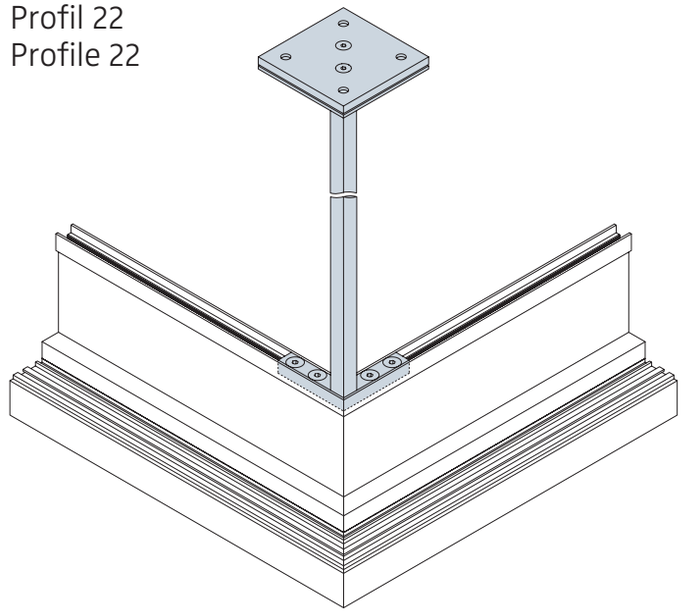

Deckenhalter für Gehrungsecken 90° Tragprofil, ablängbar und justierbar. Maximaler Trägerabstand 2 m.
Aluminium eloxiert.

500821 500 mm
500822 1000 mm

Sonderlängen, Sonderwinkel auf Anfrage.

Ceiling bracket for 90° mitred corners, support profile. Adjustable – can be cut to length. Maximum bracket spacing 2 m.
Anodised aluminium.

500821 500 mm
500822 1000 mm

Special lengths, special angles on request.

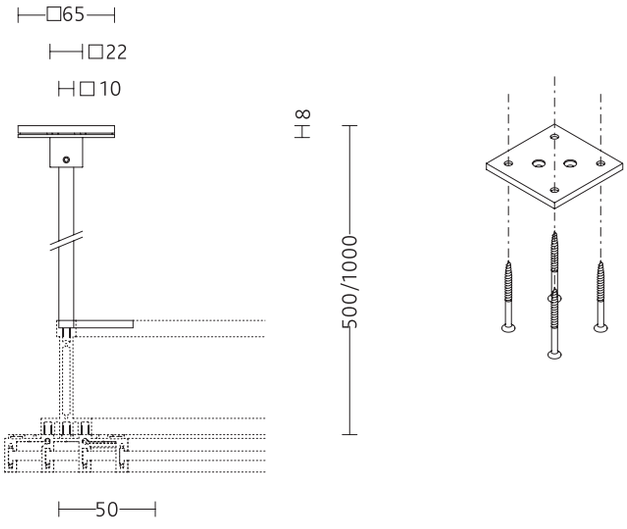

Basiselemente
Basic elements

Profil 22
Profile 22

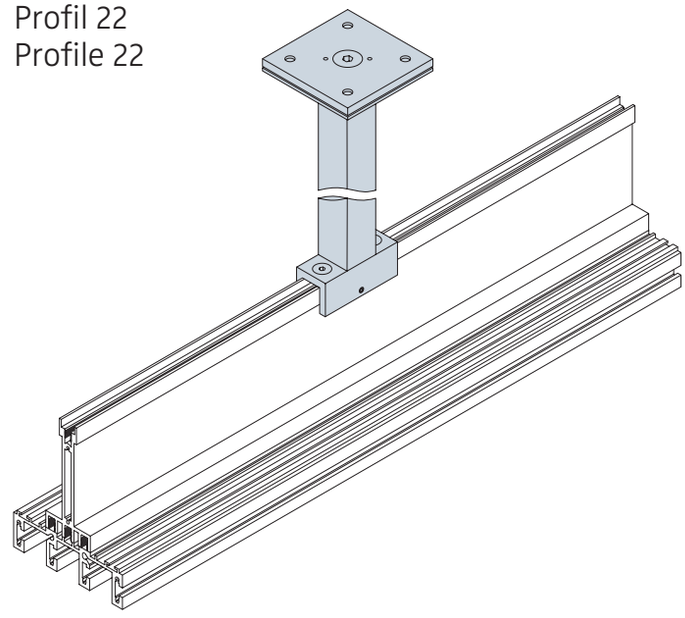

Deckenträger für Tragprofil.
Hohe Stabilität.
Maximaler Trägerabstand 6 m.
Aluminium eloxiert.

500823 500 mm
500824 1000 mm

Sonderlängen auf Anfrage.

Ceiling bracket for support profile.
High strength.
Maximum bracket spacing 6 m.
Anodised aluminium.

500823 500 mm
500824 1000 mm

Special lengths on request.

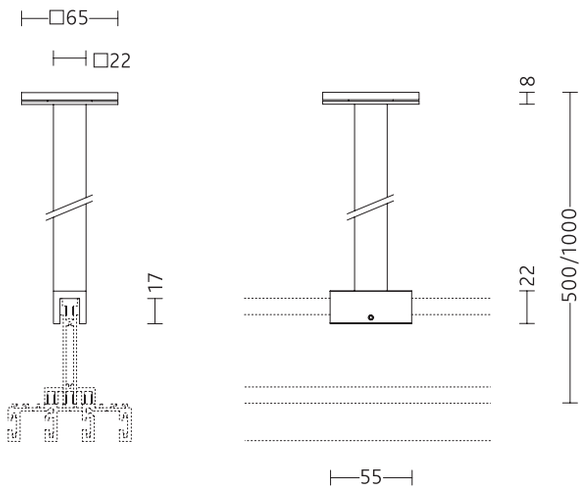

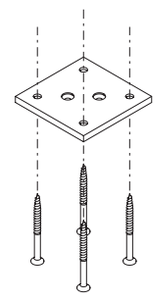

Basiselemente
Basic elements

Profil 22
Profile 22

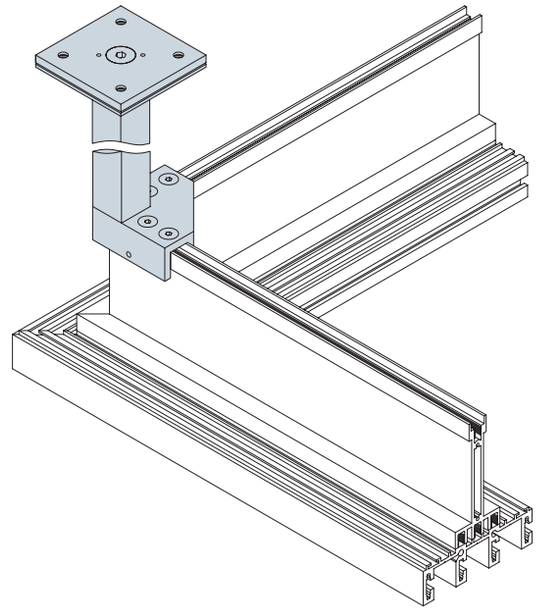

Deckenträger für Gehrungsecken
90° Tragprofil. Hohe Stabilität.
Maximaler Trägerabstand 6 m.
Aluminium eloxiert.

500825 500 mm
500826 1000 mm

Sonderlängen, Sonderwinkel auf Anfrage.

Ceiling bracket for 90° mitred corners
support profile. High strength.
Maximum bracket spacing 6 m.
Anodised aluminium.

500825 500 mm
500826 1000 mm

Special lengths, special angles on request.

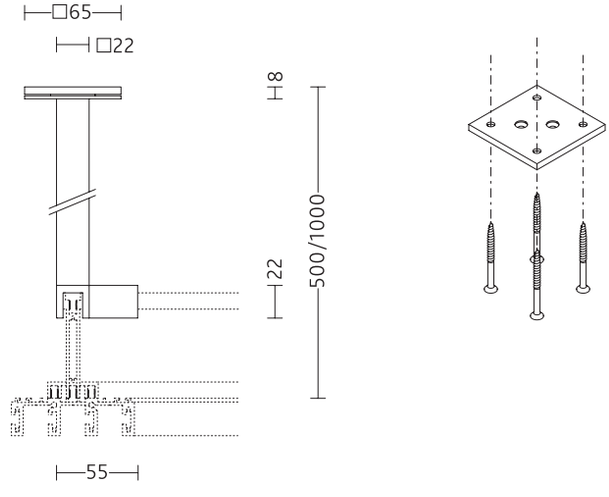

Basiselemente
Basic elements

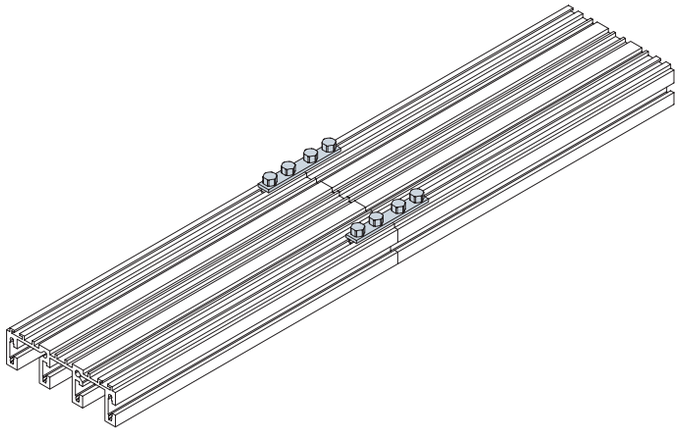

Profil 22
Profile 22

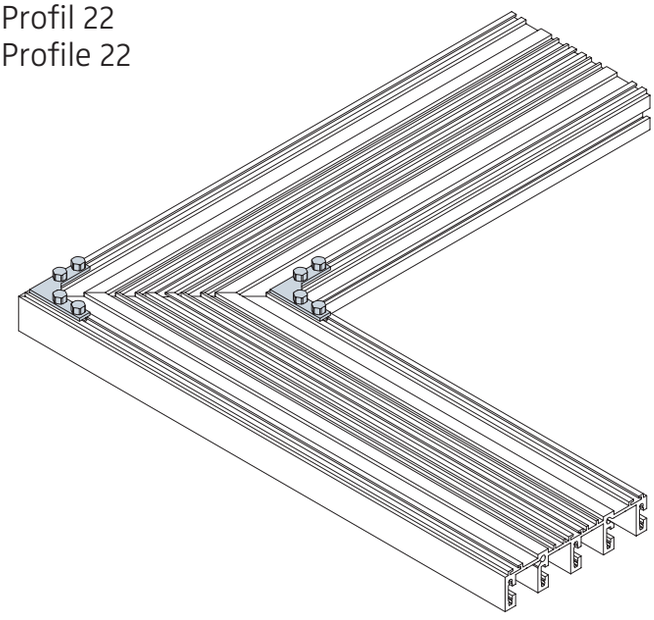

Verbinder-Set bei abgehängter Deckenmontage mit (ab dreiläufig) oder ohne Tragprofil. Stahl. Maximaler Abstand zum nächsten Befestigungspunkt 300 mm.

500827 für Längsverbindung
500828 für Gehrung 90°
500829 für Gehrung 135°
500830 für Gehrungswinkel nach Vorgabe

Bestellhinweise in Preisliste beachten.

Connector set for suspended ceiling mounting with (triple-run or more) or without support profile. Steel. Maximum distance from next bracket 300 mm.

500827 for straight connection
500828 for 90° mitred corner
500829 for 135° mitred corner
500830 for mitred corner with specified angle

Please note ordering directions in price list.

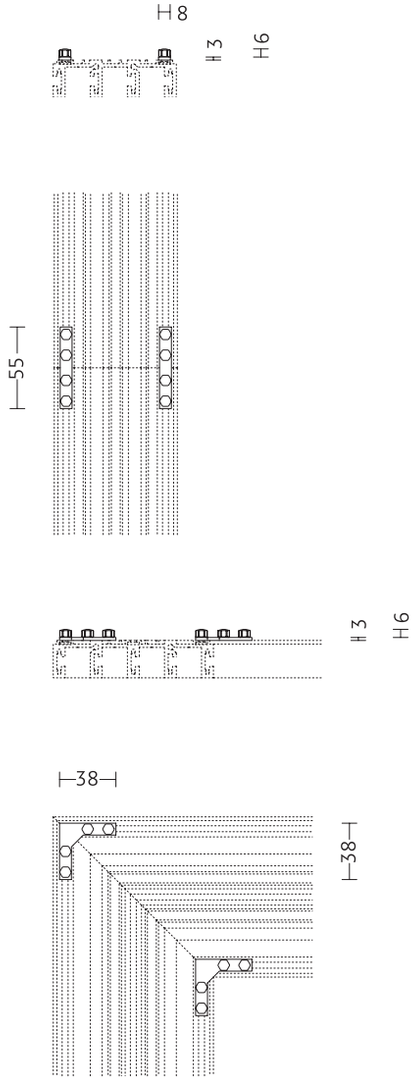

Basiselemente
Basic elements

Profil 22
Profile 22

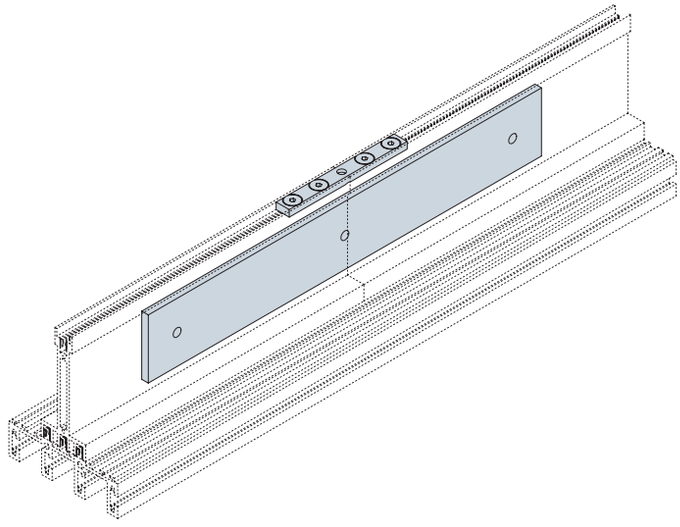

Verbinder-Set für Tragprofil. Stahl. Maximaler Abstand zum nächsten Befestigungspunkt 500 mm.

500831 für Längsverbindung
500832 für Gehrung 90°
500833 für Gehrung 135°
500834 für Gehrungswinkel nach Vorgabe

Bestellhinweise in Preisliste beachten.

Connector set for support profile. Steel. Maximum distance from next bracket 500 mm.

500831 for straight connection
500832 for 90° mitred corner
500833 for 135° mitred corner
500834 for mitred corner with specified angle

Please note ordering directions in price list.

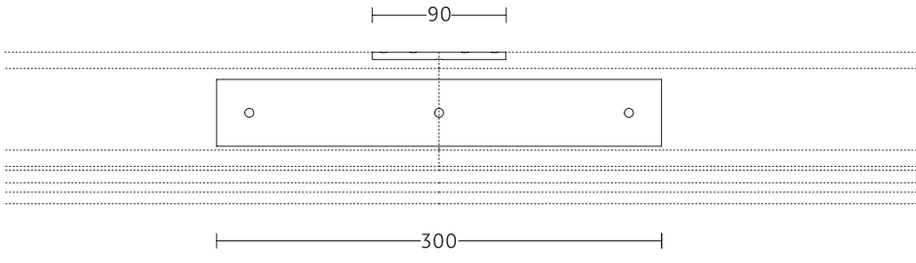

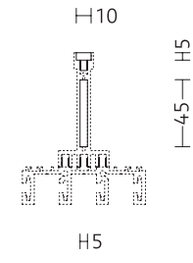

Basiselemente
Basic elements

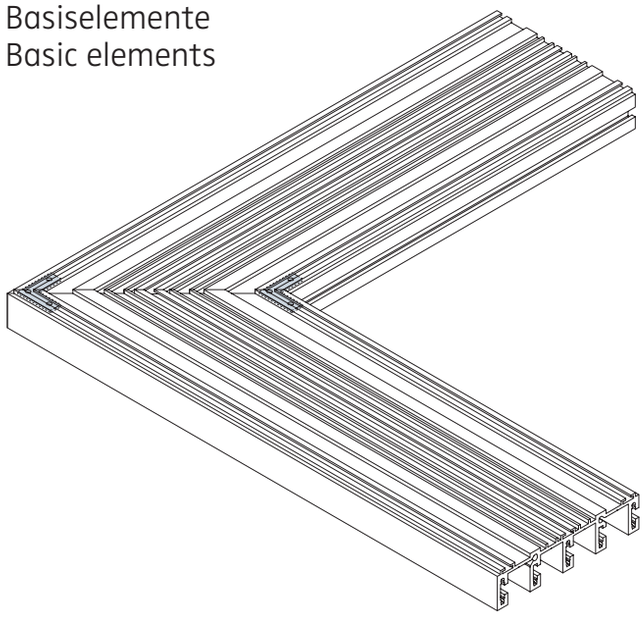

Verbindungshilfe zur vereinfachten Montage bei direkter Deckenbefestigung. Stahl.

500835 für Längsverbindung
500836 für Gehrung 90°
500837 für Gehrung 135°
500838 für Gehrungswinkel nach Vorgabe

Mitred connector for direct ceiling mounting installations. Steel.

500835 for straight connection
500836 for 90° mitred corner
500837 for 135° mitred corner
500838 for mitred corner with specified angle

Profil 22
Profile 22

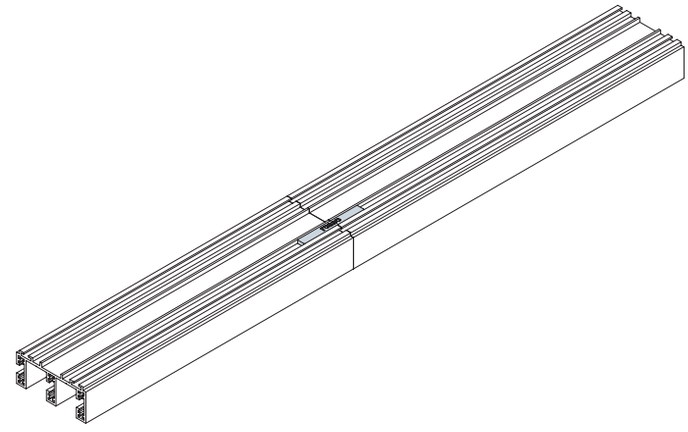

Revisionsverbinder für direkte Deckenmontage; zur nachträglichen Montage und Demontage von Profilstücken, z. B. für Ein- bzw. Ausbau von Paneelrollern und -wagen.
500155

Connector for revision for direct ceiling mounting; for later mounting and dismounting of rail pieces.
Example: mounting and dismounting of panel carrier or roller.
500155

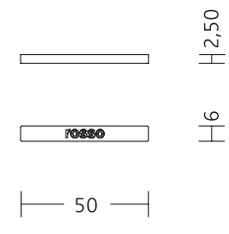

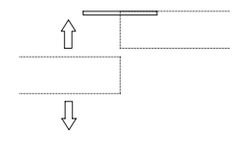

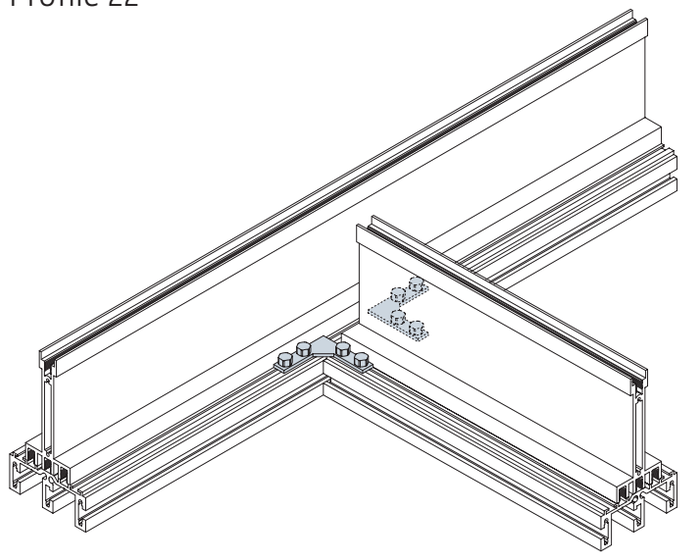

T-Verbindungs-Set bei abgehängter Deckenmontage mit (ab dreiläufig) oder ohne Tragprofil. Stahl.
Maximaler Abstand zum nächsten Befestigungspunkt des anzubindenden Profils 500 mm.

500839 für Winkel 90°
500840 für Sonderwinkel nach Vorgabe

Bestellhinweise in Preisliste beachten.

T-connection set for suspended ceiling mounting with (triple-run or more) or without support profile. Steel.
Maximum distance from next bracket for profile to be connected 500 mm.

500839 for corner 90°
500840 for corner of specified angle

Please note ordering directions in price list.

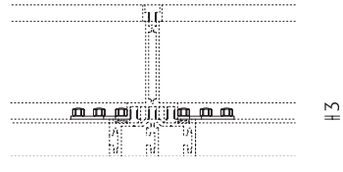

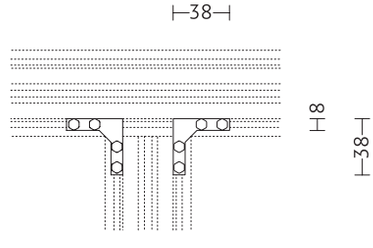

Profil 33
Profile 33

Profil 33 ist ein Systembaukasten, dessen Elemente für die Beschattung am Fenster und als Raumgliederungssystem zum Einsatz kommen. Ein zentrales Element bildet die Aluminium-Innenlaufschiene zum Durchschleudern.

Das auf wenigen Grundelementen basierende ein- bis dreiläufige Profilsystem wurde für den Einsatz von traditionellen textilen Vorhängen und Flächenvorhängen entwickelt.

Profil 33 ist gebogen in großen und kleinen Radien lieferbar.

In Verbindung mit den hoch funktionalen Laufwagen lassen sich im gesamten Büro- und Wohnbereich – am Fenster und im Raum – einheitliche gestalterische Lösungen auf hohem ästhetischen Niveau realisieren. Speziell bieten sich die Rosso-Behänge an, Arbeitsplätze funktional zu gestalten bzw. voneinander abzuschirmen.

Das Rechteckprofil kann mit unterschiedlichen Distanzen an der Wand und unter der Decke montiert werden. Der minimale Deckenabstand beträgt 6 mm. Das System erlaubt eine Spannweite von bis zu 2 m ohne Zwischenträger.

Die Montage des Systems ist einfach. Rastelemente in den Trägern halten das Profil vor dem Verschrauben fest und ermöglichen so die problemlose Ein-Mann-Montage.

Alle sichtbaren Komponenten des Systems sind aus eloxiertem Aluminium oder aus glasperlengestrahltem und eloxiertem Aluminium gefertigt und erhalten somit ihre charakteristische brillante, widerstandsfähige Oberfläche.
Design: Dietrich Brennenstuhl,
Dieter Uxa, Veit Schütz, Jürgen Gutmayer

Internationaler Designpreis
Baden-Württemberg
red dot award: product design

Profil 33
Profile 33

Profile 33 is a modular system whose elements can be used for window shading or room partitioning. The core element is the free-running aluminium rail.

The single, double, or triple profile system, based on a few basic elements, was developed for use with traditional textile curtains and textile screens.

Profile 33 can be curved to virtually any shape.

Using the various panel carriers, it is possible to achieve a uniform solution at windows and within the room. The Rosso screening materials are particularly applicable for workplace partitioning.

The rectangular profile can be installed directly to the wall, ceiling, or suspended at any height. The minimum distance from the ceiling is 6 mm.

The maximum unsupported distance is 2 m.

The system is designed for ease of installation. The bracket design allows the profile to be clipped into place prior to final securing, keeping labour costs to a minimum.

The visible components of the system are produced in two anodised aluminium finishes; natural or glass bead blasted, giving them their characteristically brilliant and highly resistant surface finish.

Design: Dietrich Brennenstuhl,
Dieter Uxa, Veit Schütz, Jürgen Gutmayer

Internationaler Designpreis
Baden-Württemberg
red dot award: product design

Profil 33
Profile 33

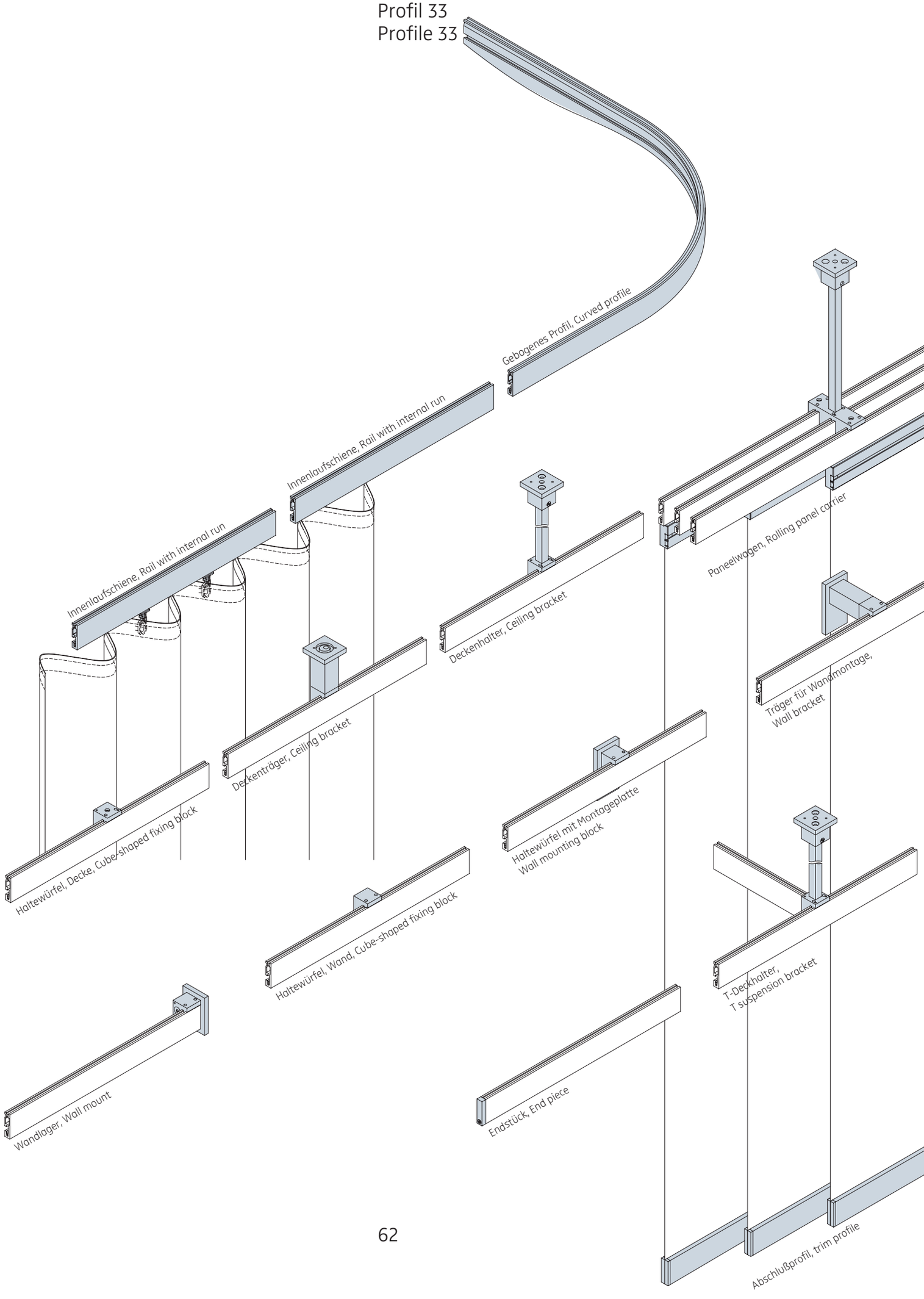

Profil 33
Profile 33

Seite 64	Basiselemente
Seite 85	Elemente für Flächen
Seite 90	Paneelroller
Seite 94	Paneelwagen
Seite 98	Paneelwagen für Kurven
Seite 102	Paneelwagen, drehbar
Seite 111	Rosso Behänge
Seite 111	Rossoacoustic® Behänge

Page 64	Basic elements
Page 85	Elements for screens
Page 90	Panel roller
Page 94	Panel carrier
Page 98	Panel carrier for curves
Page 102	Rotatable panel carrier
Page 111	Rosso screening materials
Page 111	Rossoacoustic® screening materials

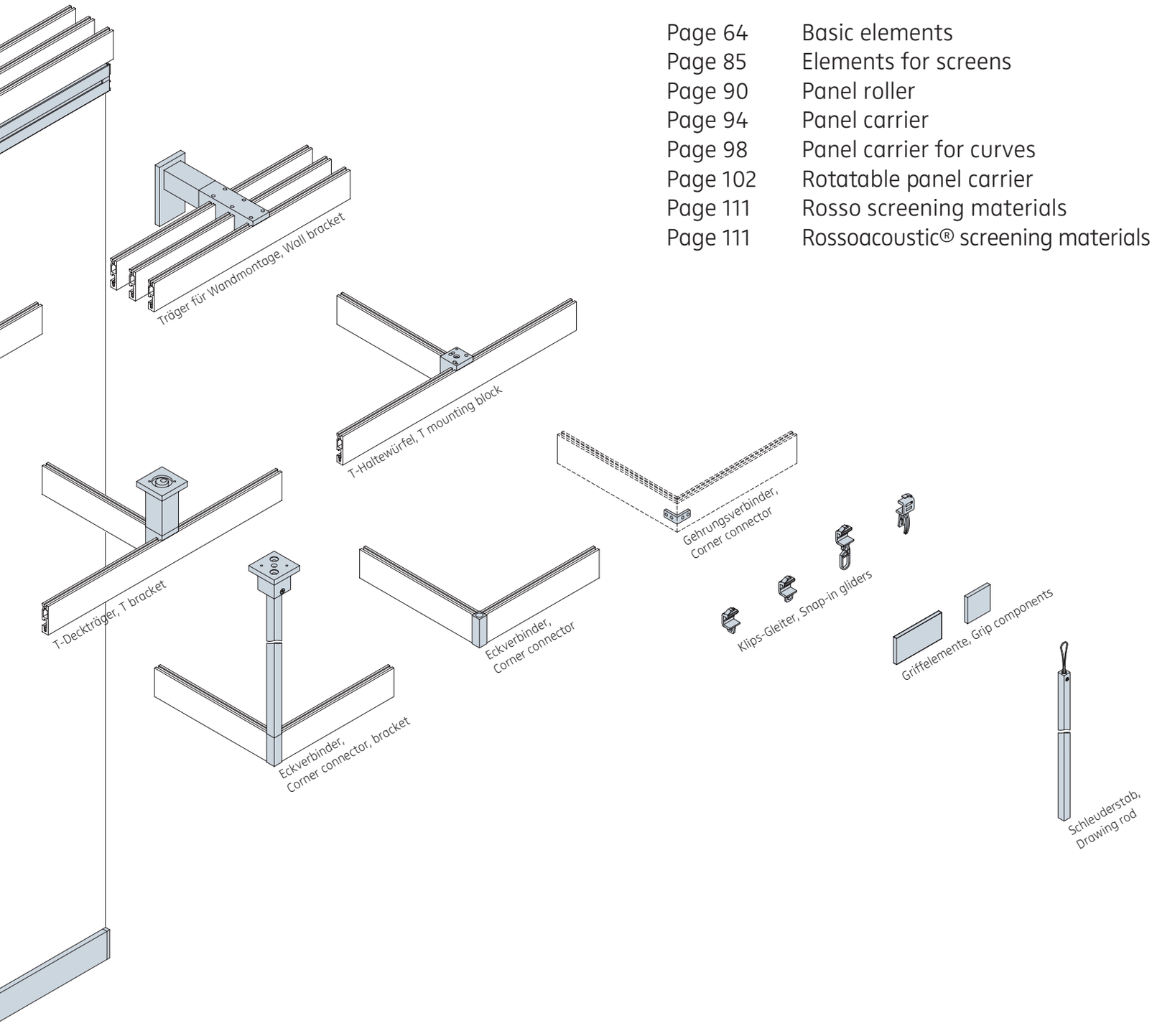

D-E 5/08

Profil 33
Profile 33

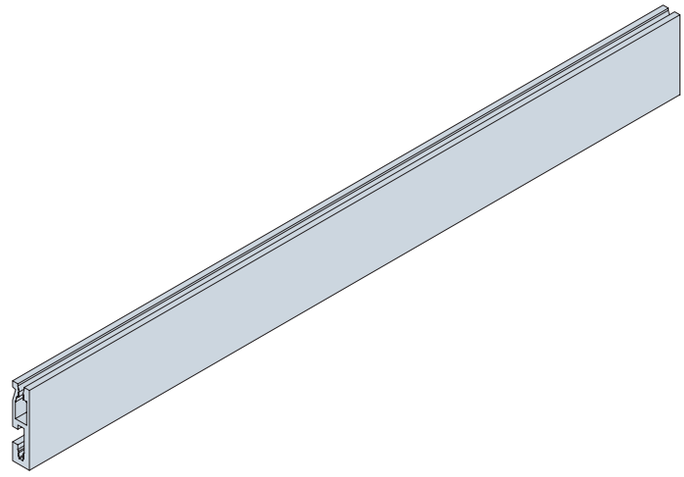

Aluminium-Innenlaufschiene 33 x 8 mm für Vorhänge und Paneelflächen. Vorhangmontage über verschiedene Klips-Gleiter. Flächenvorhangmontage über verschiedene Paneelwagen oder Paneelroller.

Jedes gewünschte Längenmaß bis 6 m ist nahtlos möglich. Die Endstücke werden seitlich eingesteckt und verschraubt. Profilstöße können nur an den Trägern erfolgen. Jedes Profil wird mit zwei Feststellern geliefert. Der Abstand zwischen den Trägern sollte bei mittelschweren Vorhängen und Flächenvorhängen 2 m nicht überschreiten.

500258 auf Maß gesägt, eloxiert
500255 Gehrung 90°, beide Schnitte mit Verbinder
500256 Gehrung 135°, beide Schnitte mit Verbinder
500257 Gehrungswinkel nach Vorgabe, beide Schnitte mit Verbinder

Bestellhinweise in Preisliste beachten.

Aluminium rails with internal run facility, 33 x 8 mm, for curtains and textile screens. Curtain mounting with snap-in gliders. Textile screen mounting by means of different rolling panel carriers, or panel roller.

Seamless lengths of rail are possible up to 6 m. End-pieces can be inserted laterally and screw-fastened. Profile joining can only take place at the brackets. Each profile is provided with two glider stops. The distance between brackets should not exceed 2 m for medium-weight curtains and screens.

500258 cut to length, anodised
500255 mitred corner 90°, both cuts, with connector
500256 mitred corner 135°, both cuts, with connector
500257 mitred corner, specified angle, both cuts, with connector

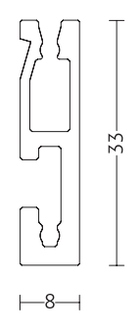

Please note ordering directions in price list.

Basiselemente
Basic elements

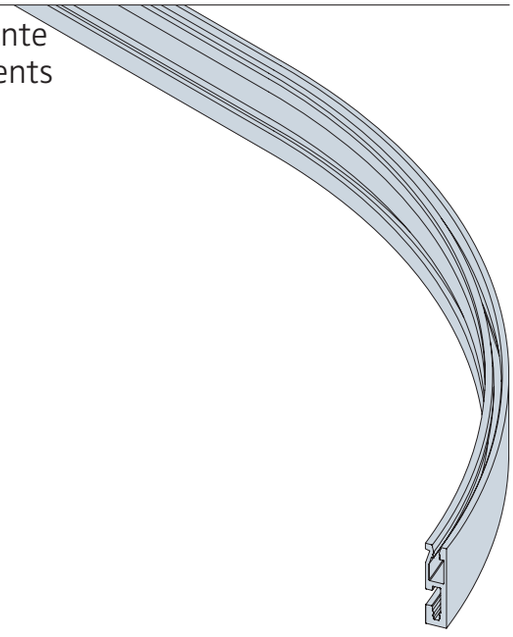

Profil biegen nach Vorgabe. Innen- oder Außenbiegung mit Biegeradius ab 300 mm. Geeignet für Vorhanggleiter und Paneelwagen für Kurven.

500160 Radius 300 mm, Winkel 90°
500324 Radius ab 300 mm und Winkel nach Angabe
500161 Aufpreis für Biegen ohne 1:1 Schablone bei Vorgabe durch vollständig vermaßte Zeichnung

Bestellhinweise in Preisliste beachten.

Profile curved to specification. Internal or external radius from 300 mm. Suitable for gliders and for panel carrier for curves.

500160 radius 300 mm, angle 90°
500324 radius from 300 mm and specified angle
500161 Additional price for curves without full sized template with specification by drawing stating all measurements

Please note ordering directions in price list.

Profil 33
Profile 33

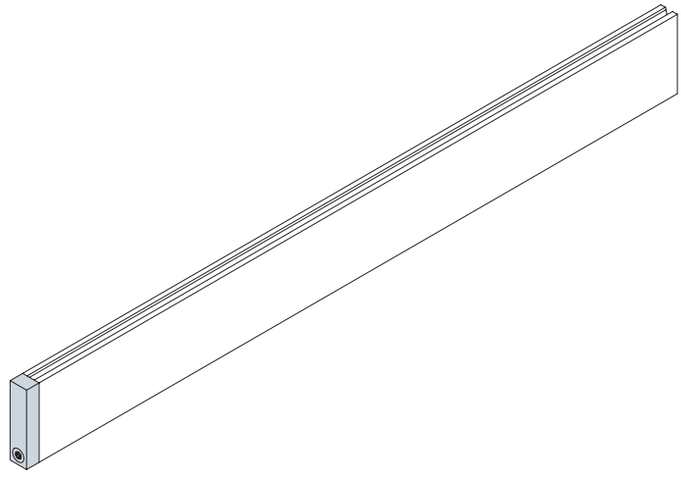

Endstück zum Einstecken und Verschrauben im Profil.
500294

End-piece which screw fastens into the profile.
500294

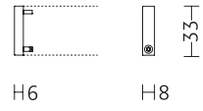

Basiselemente
Basic elements

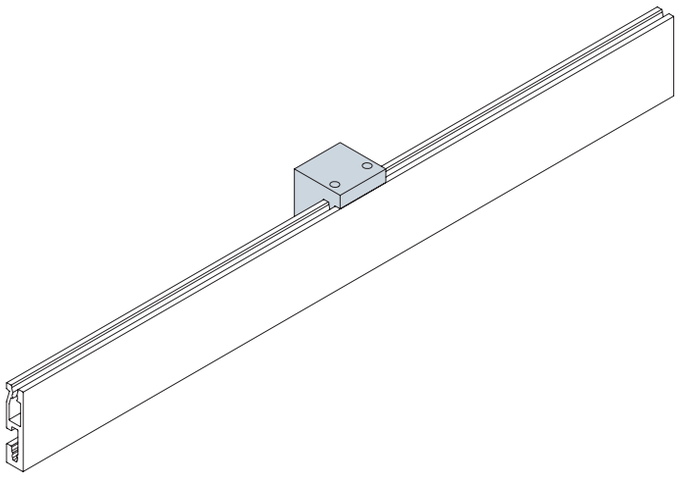

Haltewürfel einläufig für direkte Wandmontage.
500260

Cube-shaped fixing block, single-run,
for direct wall mounting.
500260

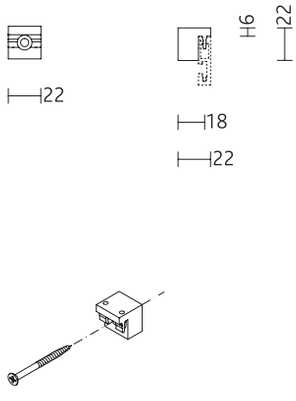

Profil 33
Profile 33

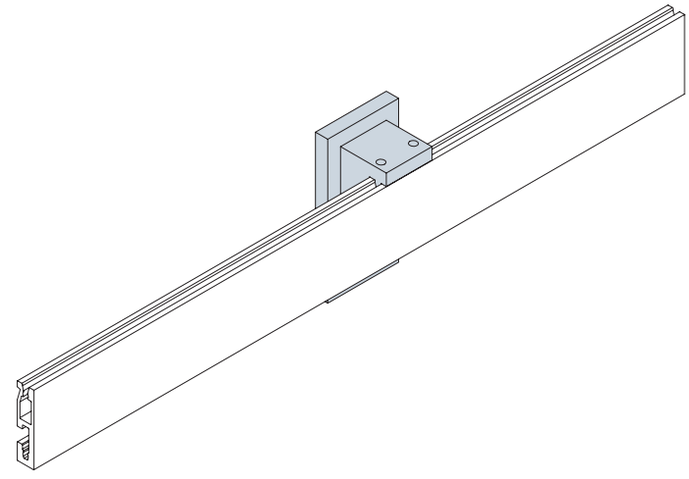

Haltewürfel mit Montageplatte für
Wandmontage. Erhöhte Belastbarkeit.

500261 einläufig
500263 zweiläufig
500267 dreiläufig

Wall mounting block with fixing plate.
Greater weight-bearing capacity.

500261 single-run
500263 double-run
500267 triple-run

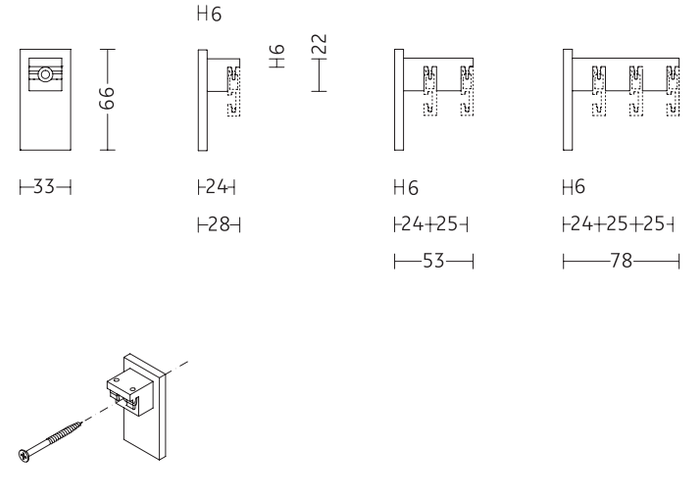

D-E 5/08

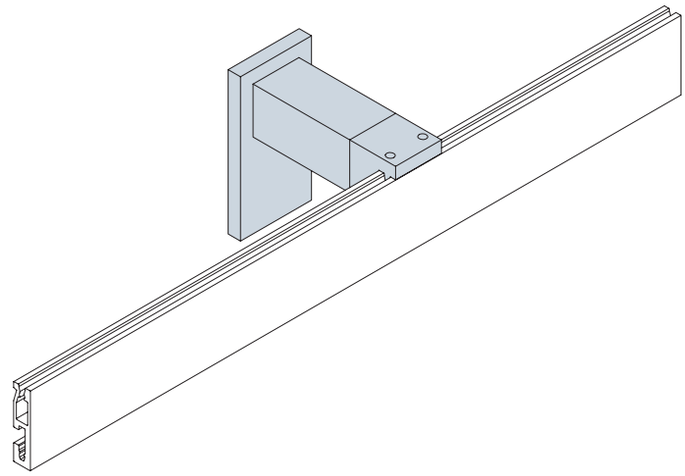

Träger für Wandmontage. Hohe Montagefestigkeit durch innenliegende Zugankerschraube. Mit Höhenausgleich +/–2 mm. Sonderlängen auf Anfrage.

500262 einläufig, 70 mm
500611 einläufig, 95 mm
500612 einläufig, 120 mm
500613 einläufig, 145 mm

500264 zweiläufig, 70 mm
500614 zweiläufig, 95 mm
500615 zweiläufig, 120 mm
500616 zweiläufig, 145 mm

500268 dreiläufig, 70 mm
500617 dreiläufig, 95 mm
500618 dreiläufig, 120 mm

500627 Aufpreis Kürzen auf Sonderlänge

Wall bracket. High strength fixing through internal threaded tie-rod. Design allows vertical and horizontal adjustment +/–2 mm. Special lengths on request.

500262 single-run, 70 mm
500611 single-run, 95 mm
500612 single-run, 120 mm
500613 single-run, 145 mm

500264 double-run, 70 mm
500614 double-run, 95 mm
500615 double-run, 120 mm
500616 double-run, 145 mm

500268 triple-run, 70 mm
500617 triple-run, 95 mm
500618 triple-run, 120 mm

500627 cut to special length

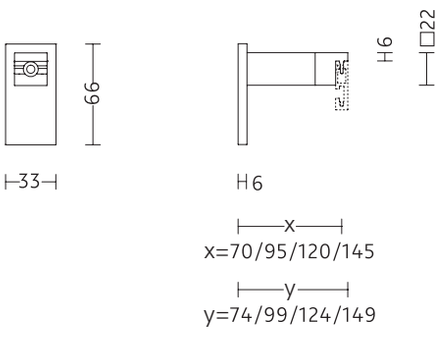

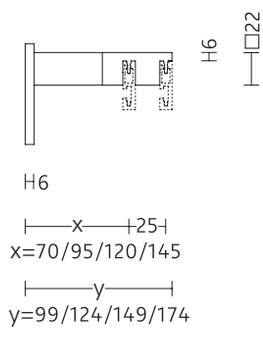

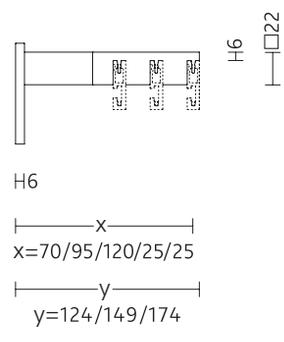

Basiselemente
Basic elements

Profil 33
Profile 33

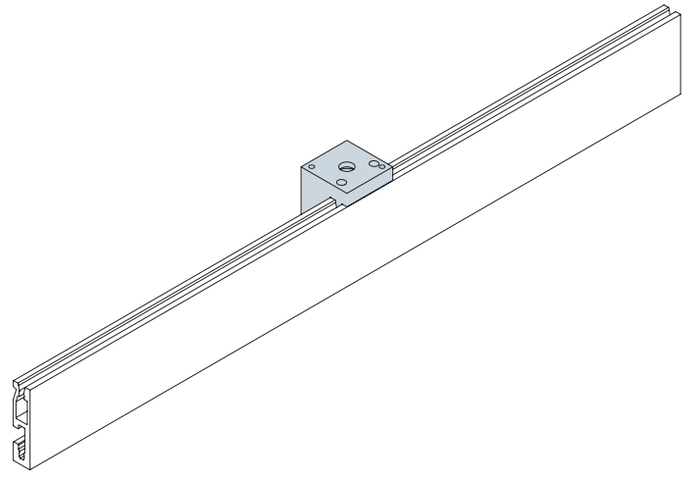

Haltewürfel für direkte Deckenmontage.

500269 einläufig
500271 zweiläufig
500275 dreiläufig

Cube-shaped fixing block for direct ceiling mounting.

500269 single-run
500271 double-run
500275 triple-run

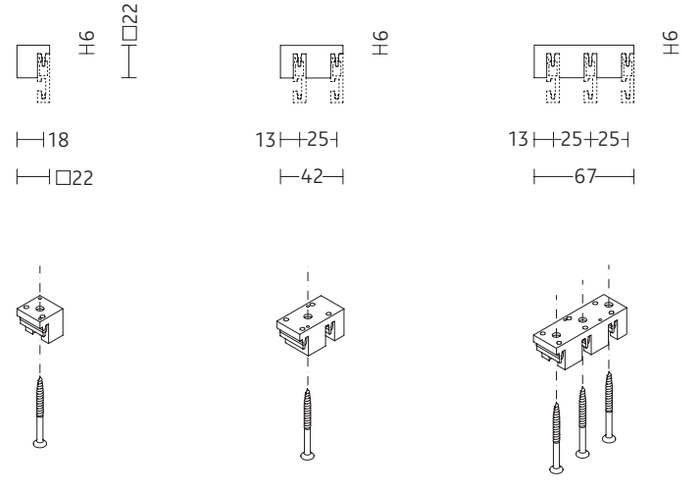

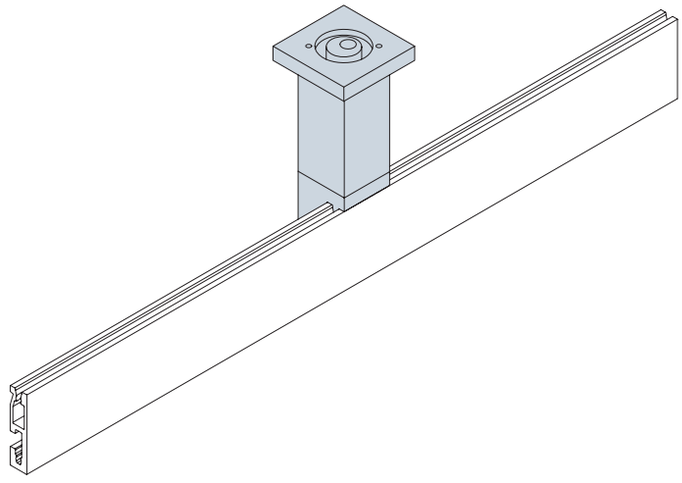

Deckenträger. Hohe Montagefestigkeit durch innenliegende Zugankerschraube. Mit Seitenausgleich +/–2 mm. Sonderlängen auf Anfrage.

500270 einläufig, 58 mm
500619 einläufig, 500 mm

500272 zweiläufig, 58 mm
500620 zweiläufig, 500 mm

500277 dreiläufig, 58 mm
500621 dreiläufig, 500 mm

Ceiling bracket. High strength fixing through internal threaded tie-rod. Design allows horizontal adjustment +/–2 mm. Special lengths on request.

500270 single-run, 58 mm
500619 single-run, 500 mm

500272 double-run, 58 mm
500620 double-run, 500 mm

500277 triple-run, 58 mm
500621 triple-run, 500 mm

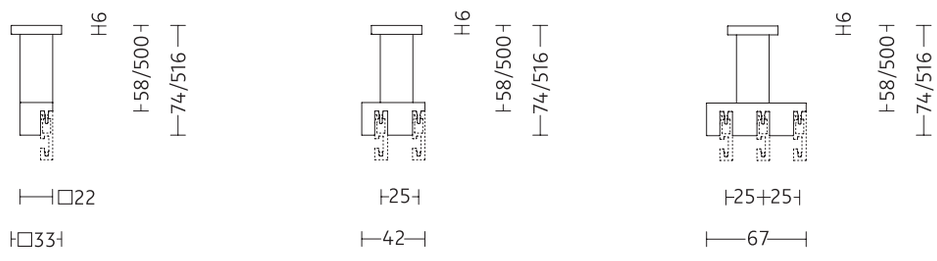

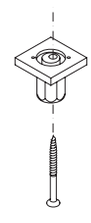

Basiselemente
Basic elements

Profil 33
Profile 33

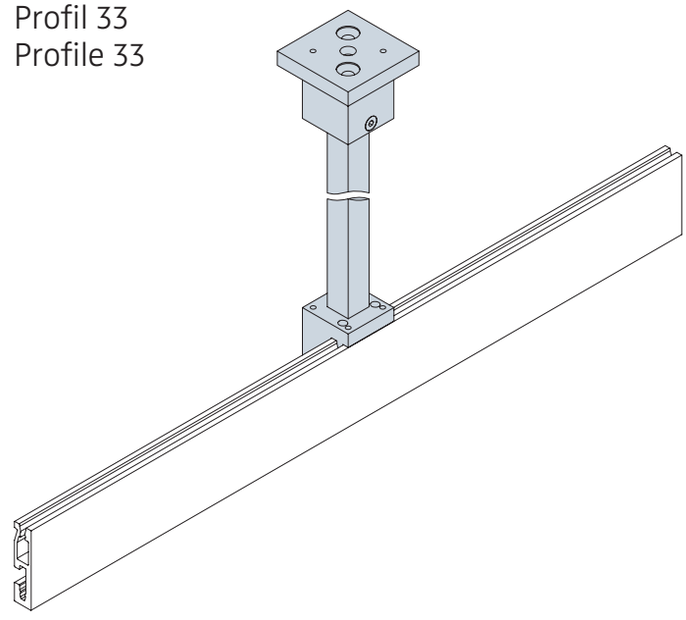

Deckenhalter, ablängbar und justierbar.

500279 einläufig, 500 mm
500622 einläufig, 1000 mm

500280 zweiläufig, 500 mm
500623 zweiläufig, 1000 mm

500282 dreiläufig, 500 mm
500624 dreiläufig, 1000 mm

Ceiling bracket. Adjustable – can be cut to length.

500279 single-run, 500 mm
500622 single-run, 1000 mm

500280 double-run, 500 mm
500623 double-run, 1000 mm

500282 triple-run, 500 mm
500624 triple-run, 1000 mm

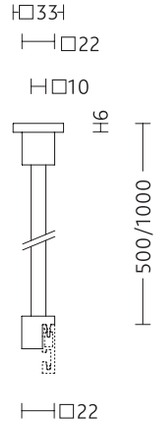

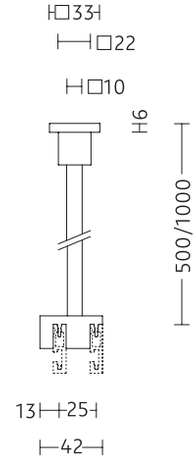

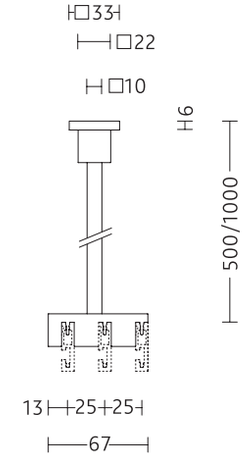

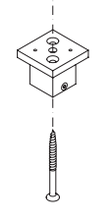

D-E 5/08

Basiselemente
Basic elements

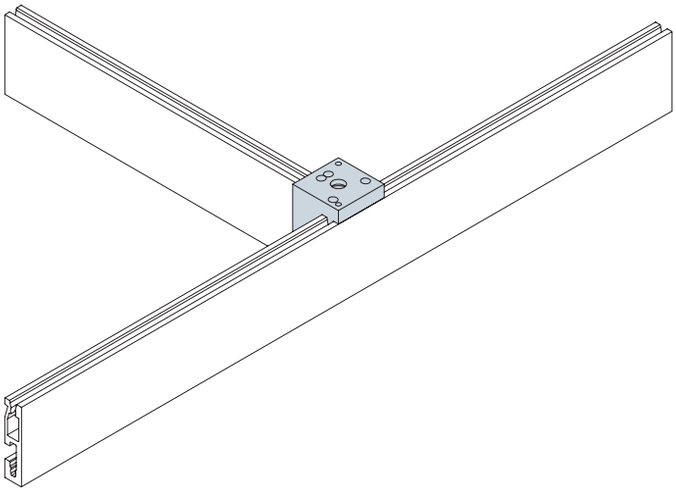

T-Haltewürfel einläufig,
für direkte Deckenmontage.
500325

T mounting block /connector, single run.
For direct ceiling mounting.
500325

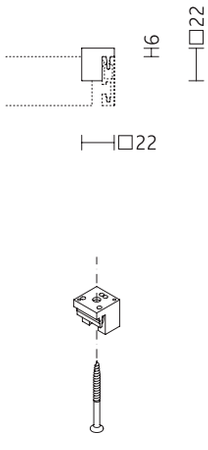

Profil 33
Profile 33

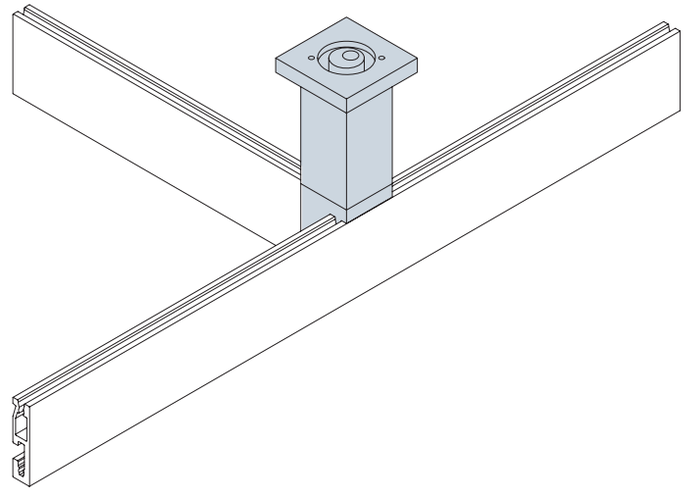

T-Deckenträger einläufig. Hohe Montagefestigkeit durch innenliegende Zugankerschraube.
Mit Seitenausgleich +/–2 mm.

500326 einläufig, 58 mm
500142 einläufig, 500 mm

T bracket, single-run. High strength fixing through internal threaded tie-rod.
Allows horizontal adjustment +/–2 mm.
For ceiling mounting.

500326 single-run, 58 mm
500142 single-run, 500 mm

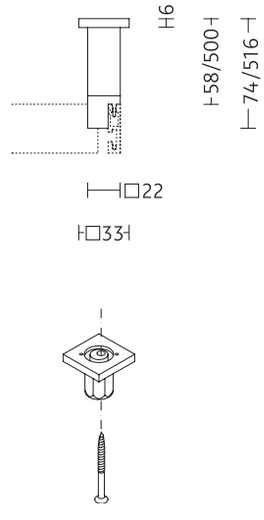

Basiselemente
Basic elements

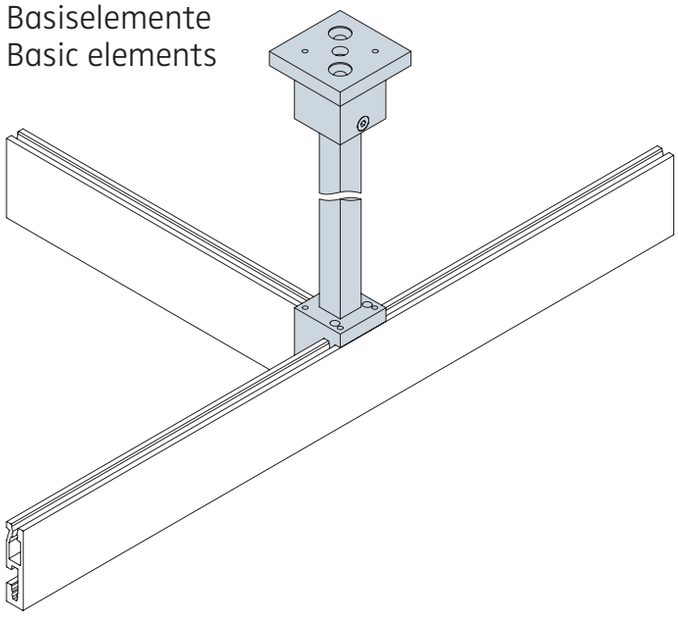

Profil 33
Profile 33

T-Deckenhalter, einläufig.
Ablängbar und justierbar.

500323 500 mm
500625 1000 mm

T suspension bracket/connector. Single-run.
Adjustable – can be cut to length. For ceiling mounting.

500323 500 mm
500625 1000 mm

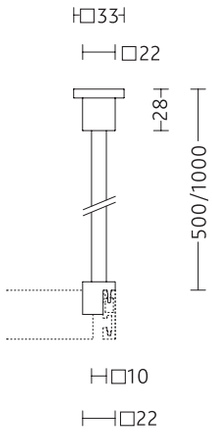

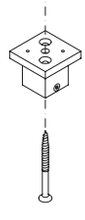

D-E 5/08

Basiselemente
Basic elements

Profil 33
Profile 33

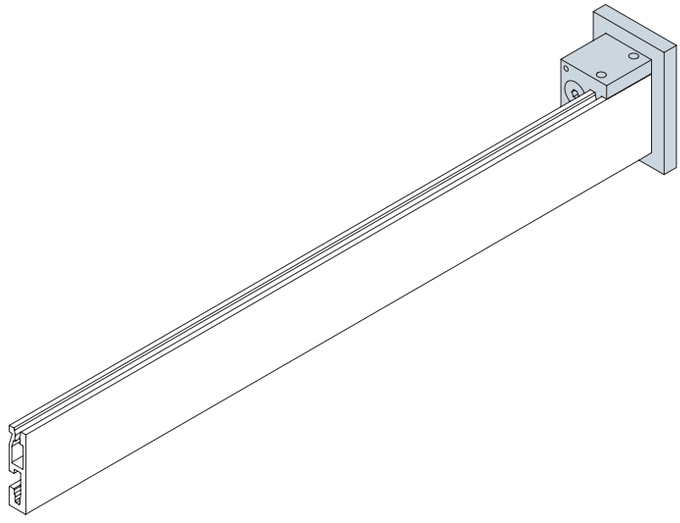

Wandlager, zur stirnseitigen Befestigung des Profils (z. B. in Nischen). Beidseitig verwendbar.

500284 einläufig
500285 zweiläufig
500287 dreiläufig

Bestellhinweise in Preisliste beachten.

Bracket for mounting the profile perpendicular to the wall (such as in alcoves). Can be used either end.

500284 single-run
500285 double-run
500287 triple-run

Please note ordering directions in price list.

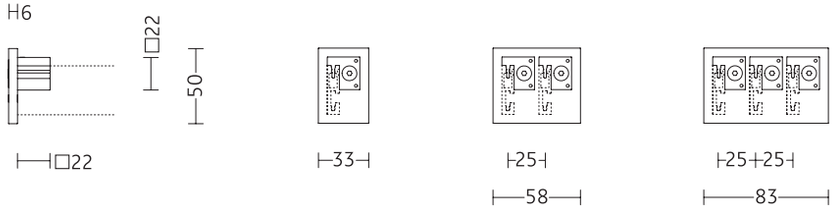

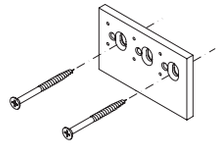

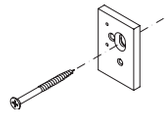

Basiselemente
Basic elements

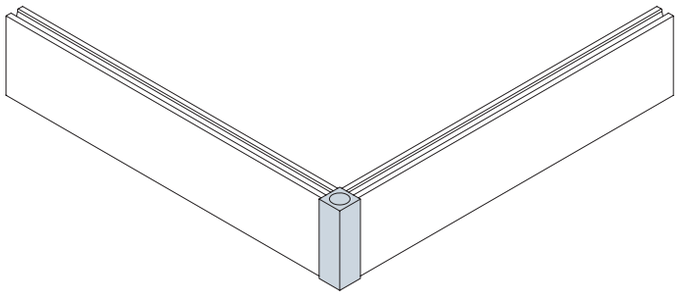

Eckverbinder 90° zum gehrungslosen Verbinden. Der Abstand zum nächsten Träger sollte nicht mehr als 500 mm betragen.
500289

Corner connector 90° for non-mitred corners. The distance to next bracket should not exceed 500 mm.
500289

Profil 33
Profile 33

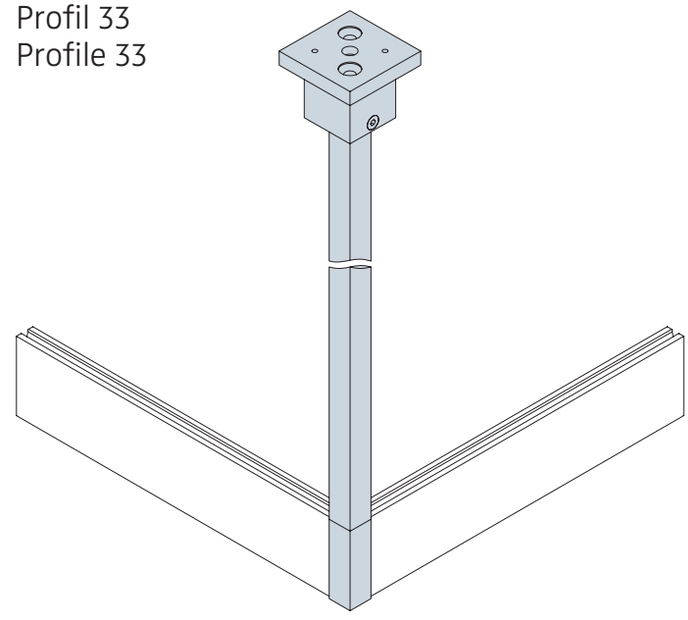

Eckverbinder 90° mit Deckenhalter, ablängbar und justierbar, zum gehrungslosen Verbinden.

500290 500 mm
500154 1000 mm

Corner connector 90° with ceiling bracket. Adjustable – can be cut to length. For non-mitred corners.

500290 500 mm
500154 1000 mm

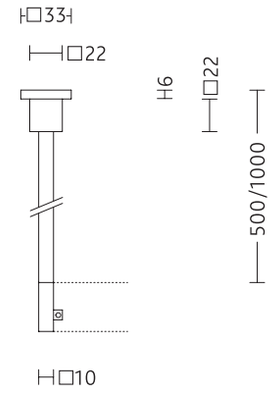

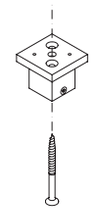

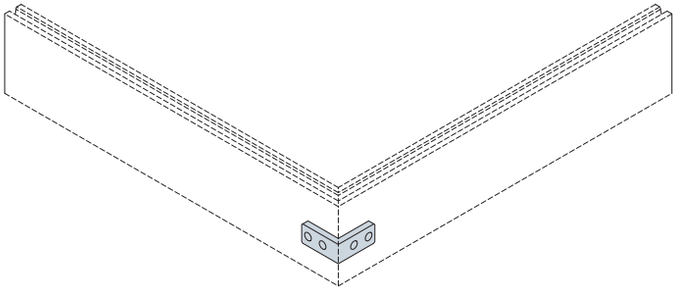

Gehrungsverbinder zum Verschrauben von Gehrungsecken. Der Abstand zum nächsten Träger sollte nicht mehr als 500 mm betragen.

500291 90°
500292 135°

Corner connector for screw-connection of mitred corners. The distance to next bracket should not exceed 500 mm.

500291 90°
500292 135°

Zubehör
Accessoires

Eine Vielzahl an Zubehörteilen bietet die unterschiedlichsten Möglichkeiten, Vorhänge und Flächenvorhänge an den Schienensystemen Profil 22 und Profil 33 zu befestigen.

Zum Anbringen konventioneller Vorhänge am Profil 33 gibt es verschiedene Gleiter und Haken.

Die Anwendung von Flächenvorhängen kann durch den Einsatz des Paneelrollers bzw. verschiedener Paneelwagen auf die jeweilige funktionelle und räumliche Situation genau abgestimmt werden. Flächenpaneele lassen sich auch miteinander koppeln.

Das gesamte Zubehör mit Ausnahme der Klips-Gleiter ist mit beiden Schienensystemen voll kompatibel, einzelne Komponenten untereinander jedoch nur bedingt. Bitte beachten Sie hierzu die Angaben zu den jeweiligen Produkten.

Profil 22/Profil 33
Profile 22/Profile 33

A large number of accessories provide a wide range of possibilities for attaching curtains and screens to the Profile 22 and Profile 33 rail systems.

There is a choice of gliders and hooks for the attachment of conventional curtains in Profile 33.

A variety of panel carriers ensures that the screen panels can be used in any spatial situation. Screens can even be linked together when used in a linear formation.

All of the accessories excepted the snap-in gliders are fully compatible with both Profile 22 and Profile 33, however not all accessories are compatible with each other. Please refer here to the information on the respective components.

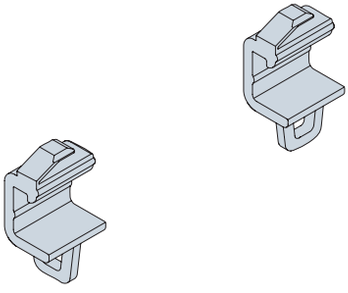

Klips-Gleiter zum Ein- und Ausklipsen an beliebiger Stelle in Profil 33, alu-grau durchgefärbt.

500295 mit Queröse
500296 mit Längsöse

Snap-in glider, snaps in and out at any point along Profile 33. Matching colour: aluminum grey.

500295 with eyelet crossways
500296 with eyelet lengthways

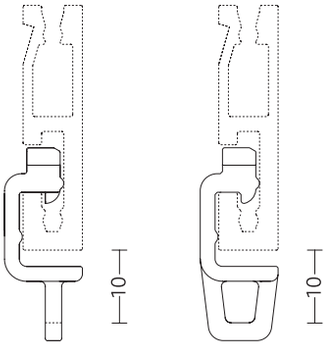

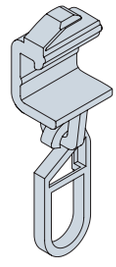

Klips-Gleiter mit Queröse zum Ein- und Ausklipsen an beliebiger Stelle in Profil 33, alu-grau durchgefärbt. Komplett mit Faltenlegehaken alu-grau durchgefärbt.
500297

Klips-Gleiter mit Queröse zum Ein- und Ausklipsen an beliebiger Stelle in Profil 33, alu-grau durchgefärbt. Komplett mit Faltenlegehaken natur.
500298

Snap-in glider with eyelet crossways, snaps in and out at any point along Profile 33. In aluminium grey. Complete with gathering hook in aluminium grey.
500297

Snap-in glider with eyelet crossways, snaps in and out at any point along Profile 33. In aluminium grey. Complete with gathering hook in opal white.
500298

Elemente für Vorhänge
Elements for curtains

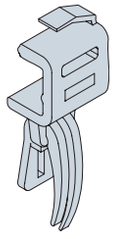

Klips-Gleiter mit Längsöse zum Ein- und Ausklipsen an beliebiger Stelle in Profil 33, alu-grau durchgefärbt. Komplett mit Doppelstechhaken alu-grau durchgefärbt.
500299

Klips-Gleiter mit Längsöse zum Ein- und Ausklipsen an beliebiger Stelle in Profil 33, alu-grau durchgefärbt. Komplett mit Doppelstechhaken natur.
500306

Snap-in glider with eyelet lengthways, snaps in and out at any point Profile 33. In aluminium grey. Complete with double pointed hook in aluminium grey.
500299

Snap-in glider with eyelet lengthways, snaps in and out at any point of Profile 33. In aluminium grey. Complete with double pointed hook in opal white.
500306

Profil 33
Profile 33

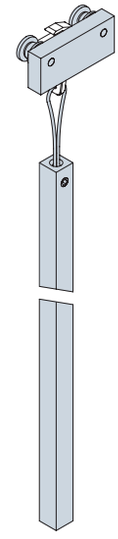

Schleuderstab für Vorhänge, Gesamtlänge 1000 mm. Sonderlängen auf Anfrage.
500316

Drawing rod for curtains, Total length 1000 mm. Special lengths on request.
500316

Elemente für Vorhänge
Elements for curtains

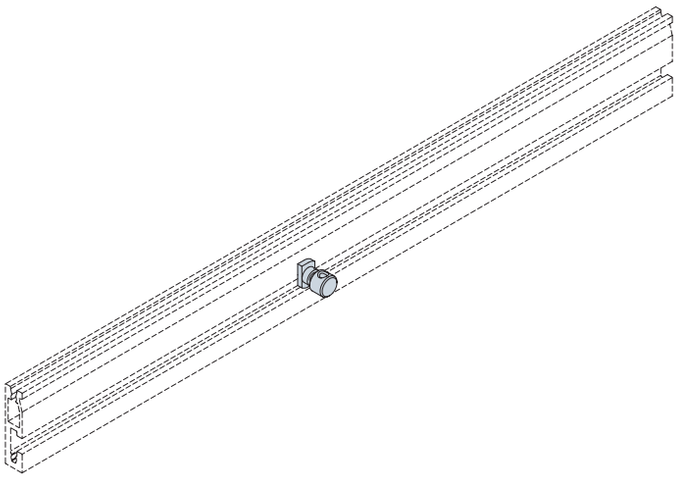

Feststeller, zum Einsetzen und Verschrauben an beliebiger Stelle in Profil 33.
500307

Glider stop. Inserts and screw-fastens anywhere along Profile 33.
500307

Profil 33
Profile 33

Profil 22/Profil 33
Profile 22/Profile 33

Flächenpaneele eignen sich vorzugsweise zum Einsatz als Raumgliederungssystem und zur Beschattung am Fenster.

Speziell für den Einsatz am Fenster wird der Paneelroller empfohlen, der für die Verwendung leichter Vorhänge mit der rückseitig sichtbaren Klettverbindung eine wirtschaftliche Lösung darstellt.

Der rollengelagerte Paneelwagen ist in der Standardausführung, drehbar oder für Kurven erhältlich. Neben der Beschattung am Fenster sind sie mit ihrem hohen technischen und ästhetischen Niveau vorwiegend für Raumlösungen konzipiert.

Durch gezielten Einsatz der unterschiedlichen Paneelwagen können selbst ausgefallene Raumsituationen realisiert werden. Über das innenliegende Klettband können an den Paneelwagen transluzente Folien oder textile Vorhangmaterialien angebracht werden.
Das klappbare Abdeckprofil lässt die Klettbefestigung nach der Montage vollständig verschwinden.

Zur Stabilisierung und zur optischen Unterteilung der Paneele können beidseitig magnetische Teilungs- und Abschlussprofile angebracht werden. Dies ist bei größeren Paneelhöhen zu empfehlen.

Die Magnetbefestigung lässt flexible Unterteilungen zu. Mitnehmerset und Griffelemente erweitern die Funktionalität des Systems.

Textile screens and sliding panels are suited for use as a room partitioning system and for providing shade at windows.

The panel roller is recommended specifically for use at windows, and is an economic solution when lightweight panels are used with velcro fastening visible on the back.

The rolling panel carrier is available in a standard version, rotatable version and a version for curves. In addition to providing shade at windows, they are designed to a high technical and aesthetic standard mainly for room partitioning solutions.

Thanks to the selective use of the various panel carriers, unusual room situations can be designed. With the internal velcro strip, translucent films or textile curtain materials can be attached to the panel carriers. The folding cover profile makes the velcro connection completely invisible after mounting.

For stabilization and visual subdivision of the panels, magnetic dividing and trim profiles can be attached on both sides. This is recommended with greater heights. The magnetic attachment permits flexible partitioning. Coupling set and grip elements expand the functionality of the system.

Elemente für Flächen
Elements for screens

Profil 22/Profil 33
Profile 22/Profile 33

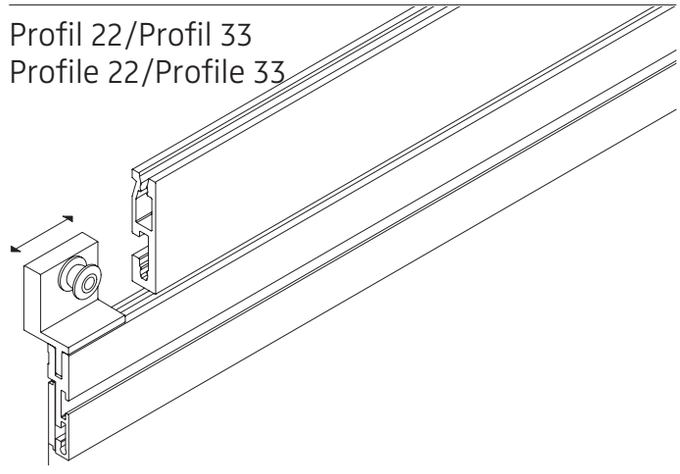

Paneelroller
Panel roller

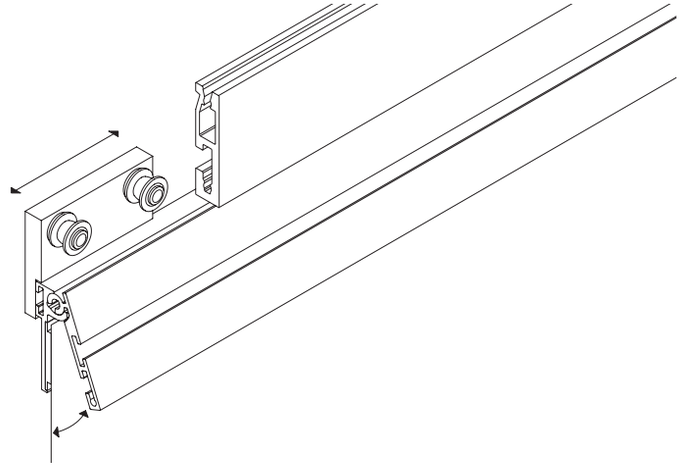

Paneelwagen
Panel carrier

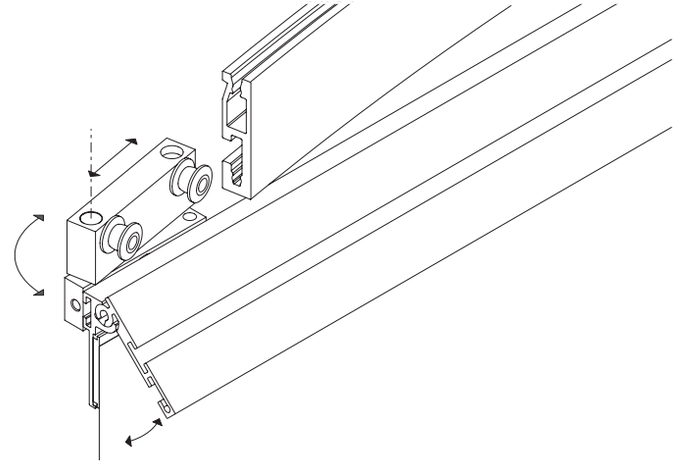

Paneelwagen für Kurven
Panel carrier for curves

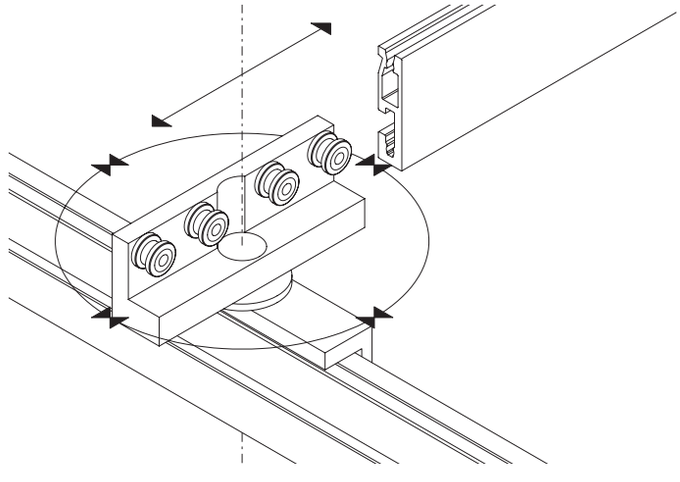

Paneelwagen drehbar
Rotatable panel carrier

D-E 5/08

D-E 5/08

Elemente für Flächen
Elements for screens

Der Paneelroller ist für den Einsatz leichter Behänge am Fenster konzipiert.

- für Profil 22 und Profil 33 verwendbar
- zur Beschattung im Fensterbereich
- rückseitig sichtbare Klettverbindung
- gute Laufkultur durch Rollenlagerung
- Aluminium-Oberfläche eloxiert
- kompatibel mit Mitnehmerset

Profil 22/Profil 33
Profile 22/Profile 33

The panel roller is designed for use with light-weight window shading materials.

- for use with Profile 22 and Profile 33
- for providing shade in window areas
- velcro connection visible at the back
- smooth running thanks to roller bearings
- anodised aluminium surface
- compatible with coupling set

Elemente für Flächen
Elements for screens

Profil 22/Profil 33
Profile 22/Profile 33

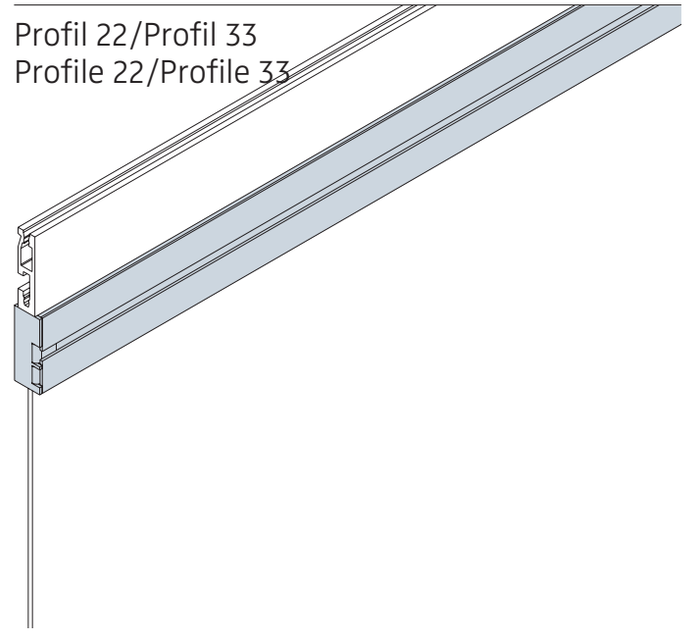

Paneelroller für Profil 22 und Profil 33, rollengelagert. Zur rückseitigen Befestigung leichter Flächenvorhänge. Konzipiert zum Einsatz am Fenster. Komplett mit Klettband.

eloxiert

500905 Breite 900 mm
500906 Breite 1000 mm
500907 Breite 1100 mm
500908 Breite 1200 mm
500909 Sonderbreite, maximal 3000 mm

Panel roller for Profile 22 and Profile 33. For rear attachment of lightweight screens. Designed for use at windows. Complete with velcro strip.

anodised

500905 Width 900 mm
500906 Width 1000 mm
500907 Width 1100 mm
500908 Width 1200 mm
500909 Specified width up to 3000 mm

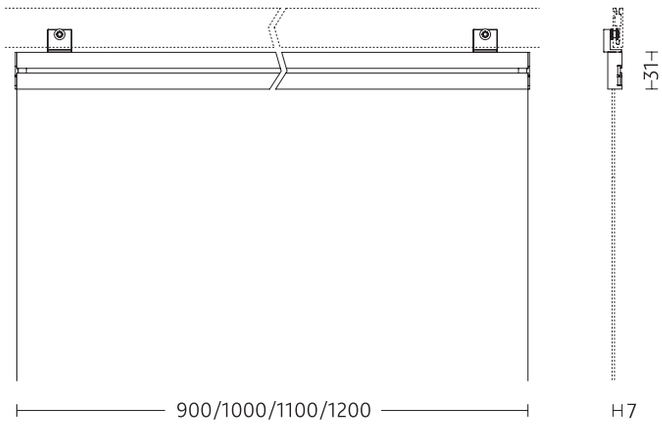

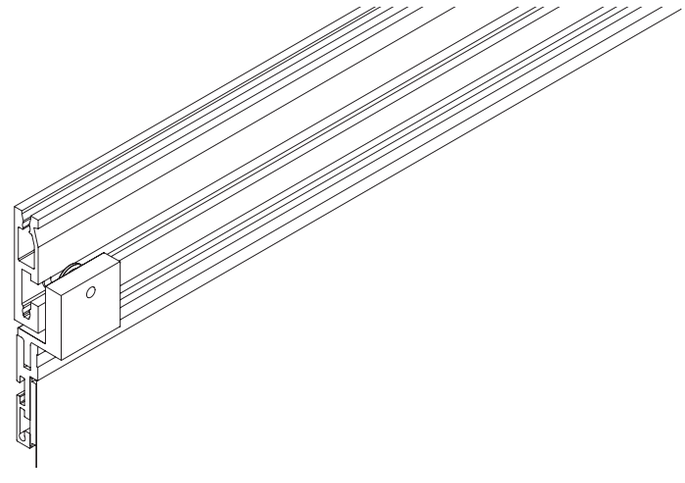

D-E 5/08

Elemente für Flächen
Elements for screens

Der Paneelwagen ist für den vielfältigen Einsatz in Raumgliederungssituationen konzipiert.

- für Profil 22 und Profil 33 verwendbar
- Anwendung im Raum mit beidseitig attraktiver Optik
- klappbares Abdeckprofil lässt die Klettbefestigung vollständig verschwinden
- höhere Belastbarkeit gegenüber Paneelroller
- hohe Laufkultur durch Rollenlagerung
- Aluminium-Oberfläche eloxiert
- serienmäßig für mittelschwere Behänge ausgelegt
- verstärkte Ausführung für schwere Behänge auf Anfrage möglich
- kompatibel mit Mitnehmerset

Profil 22/Profil 33
Profile 22/Profile 33

The panel carrier is designed for a variety of uses in room partitioning situations.

- for use with Profile 22 and Profile 33
- use within the room with attractive appearance on both sides
- folding cover profile makes the velcro connection completely invisible
- higher load-bearing capacity than
- panel roller
- smooth running thanks to roller bearings
- anodised aluminium surface
- designed as standard for medium-weight screen materials
- reinforced version for heavy hangings possible on request
- compatible with coupling set

Elemente für Flächen
Elements for screens

Profil 22/Profil 33
Profile 22/Profile 33

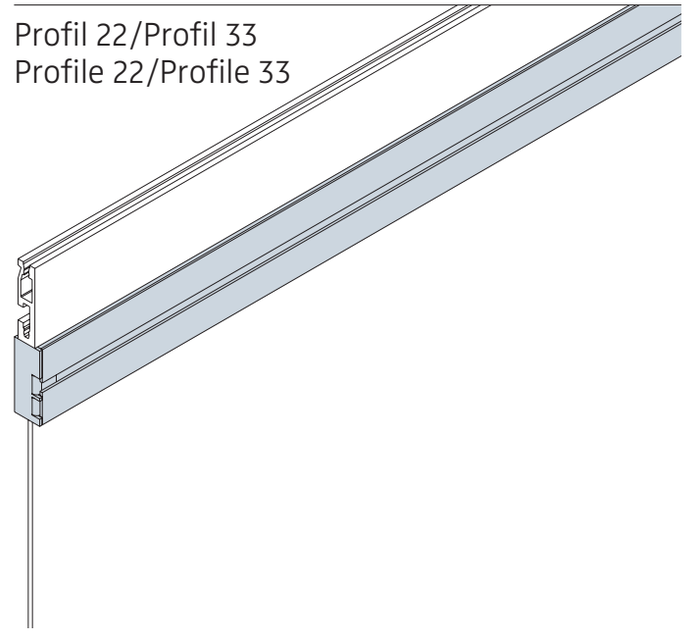

Paneelwagen für Profil 22 und Profil 33, zweifach rollengelagert. Zur Befestigung von Flächenvorhängen mittels Klettband.

eloxiert

500960 Breite 900 mm
500961 Breite 1000 mm
500962 Breite 1100 mm
500963 Breite 1200 mm
500964 Sonderbreite, maximal 3000 mm

Panel carrier for Profile 22 and Profile 33, on roller bearings. For attachment of screening materials using velcro strip.

anodised

500960 Width 900 mm
500961 Width 1000 mm
500962 Width 1100 mm
500963 Width 1200 mm
500964 Specified width up to 3000 mm

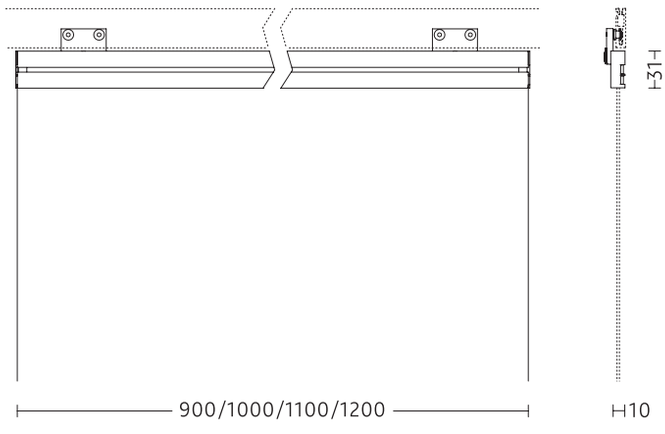

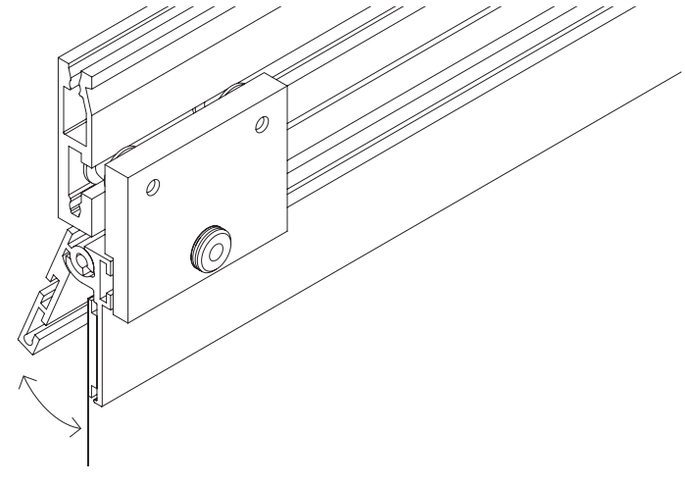

D-E 5/08

Profil 22/Profil 33
Profile 22/Profile 33

Der Paneelwagen für Kurven ist zum Durchfahren von gebogenen Profilen konzipiert.

- für Profil 33, 1- bis 3-läufig
- auch bei freien Konturen und bei gegenläufig gebogenen Konturen (S-Kurven) einsetzbar (Mindestradius 300 mm)
- Anwendung im Raum durch beidseitig attraktive Optik
- klappbares Abdeckprofil lässt die Klettbefestigung vollständig verschwinden
- hohe Laufkultur durch drehbar
- gelagerte Rollelemente
- Aluminium-Oberfläche
- für mittelschwere Behänge
- maximal lieferbare Breite 1200 mm
- Mitnehmerset nicht kompatibel, Kopplung nicht möglich
- bei mehrläufigen Anlagen müssen die Paneelwagen nacheinander bedient werden
- beidhändige Bedienung erforderlich
- je größer der Biegeradius, desto komfortabler die Bedienung

The panel carrier for curves is designed for movement around curved profiles.

- for Profile 33, single or multiple runs
- can also be used for free contours and for opposing-curved contours (S-curves) (minimum radius 300 mm)
- use within the room thanks to attractive appearance on both sides
- folding cover profile makes the velcro connection completely invisible
- smooth running thanks to swivelmounted roller elements
- anodised aluminium surface
- for medium-weight hangings
- maximum available width 1200 mm
- coupling set not compatible, coupling not possible
- for multi-run systems the panel carriers must be operated seperately
- use with both hands is recommended
- for comfortable operation please use large curve-radius

Elemente für Flächen
Elements for screens

Profil 22/Profil 33
Profile 22/Profile 33

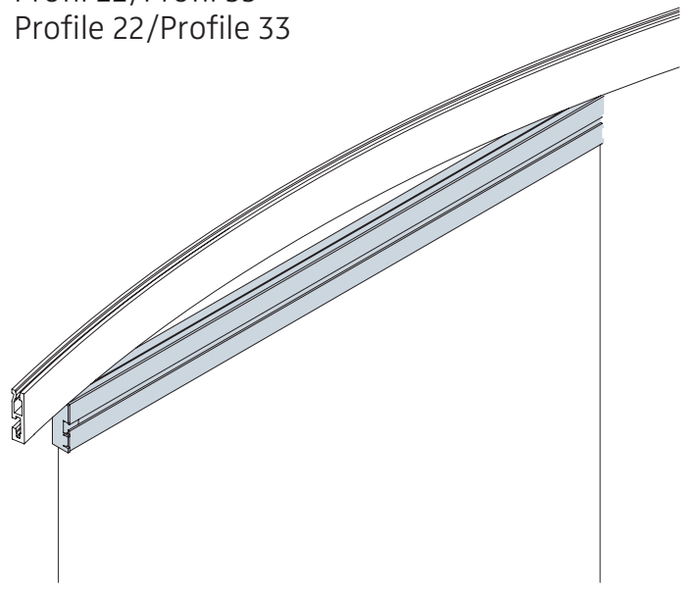

Paneelwagen für Kurven, zum Durchfahren von Radien und Konturen. Zur Befestigung von Flächenvorhängen mittels Klettband. Nicht mit Mitnehmerset kombinierbar.

eloxiert

500910 Breite 900 mm
500911 Breite 1000 mm
500952 Breite 1100 mm
500953 Breite 1200 mm
500954 Sonderbreite, maximal 1200 mm

Bestellhinweise in Preisliste beachten.

Panel carrier for curves, designed for movement around curves. For attachment of screen materials using velcro strip. Combination with coupling set not possible.

anodised

500910 Width 900 mm
500911 Width 1000 mm
500952 Width 1100 mm
500953 Width 1200 mm
500954 Specified width up to 1200 mm

Please note ordering directions in price list.

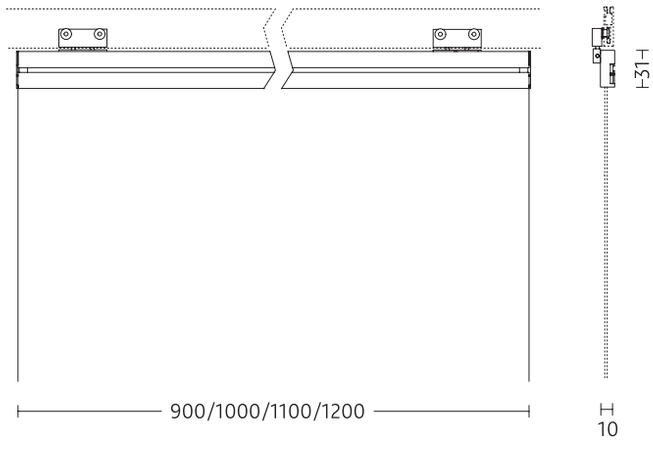

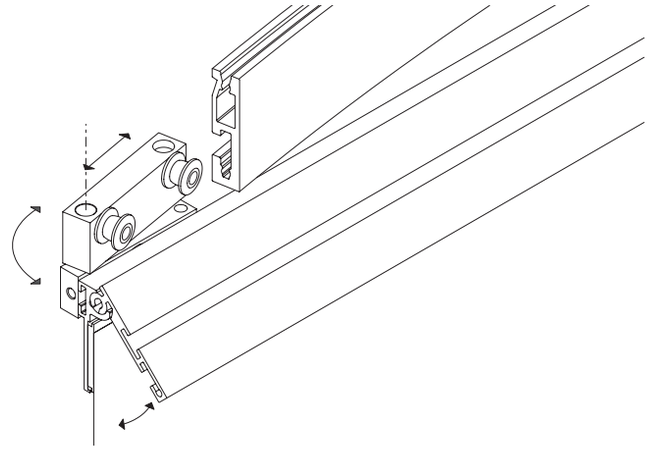

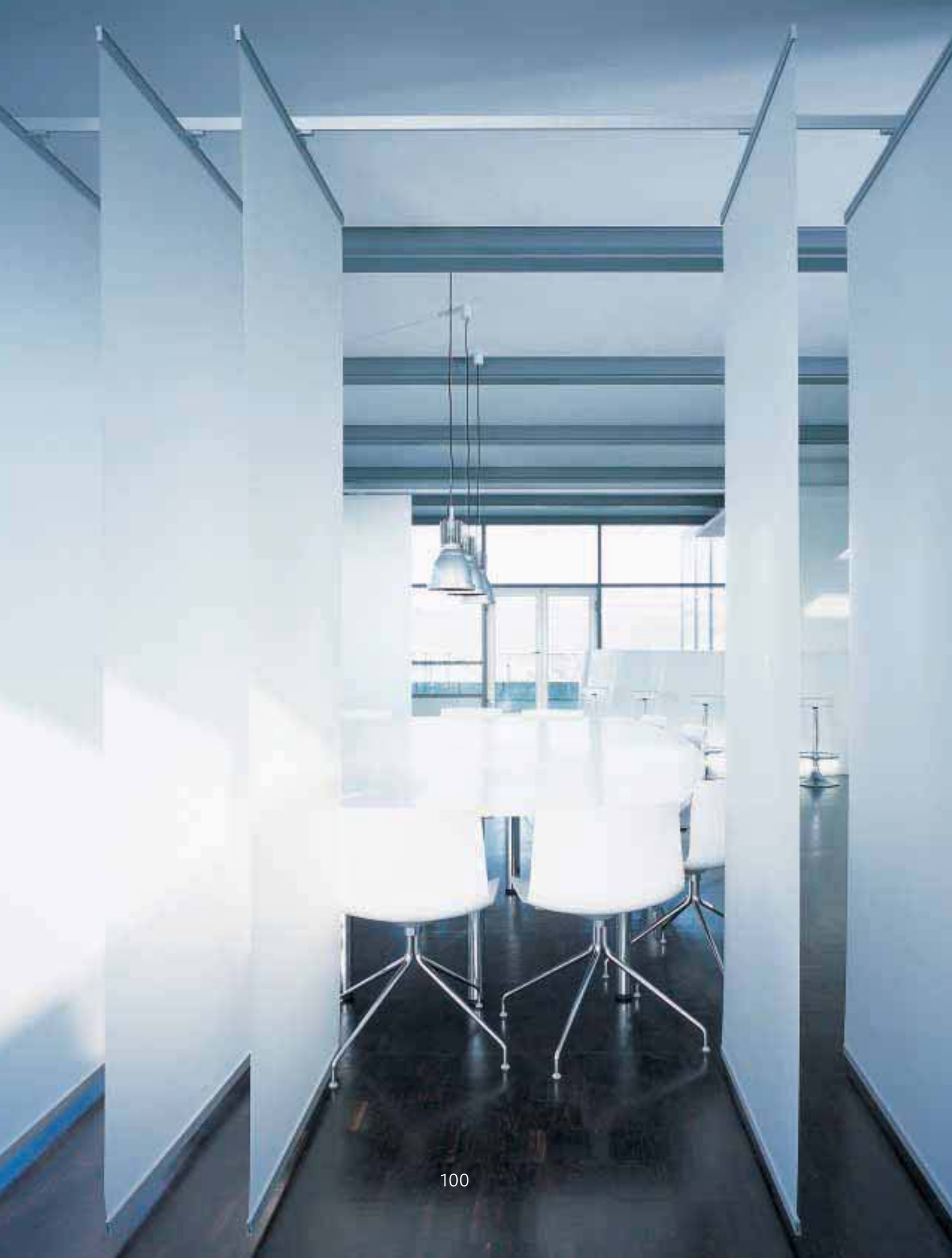

Elemente für Flächen
Elements for screens

Der Paneelwagen, drehbar ist für den variablen Einsatz in Raumgliederungs-situationen konzipiert.

- sinnvoller Einsatz in Profil 33 einläufig
- um 360° drehbar, Rastung alle 45°
- Anwendung im Raum durch beidseitig attraktive Optik
- klappbares Abdeckprofil lässt die Klettbefestigung vollständig verschwinden
- Aluminium-Oberfläche
- für mittelschwere Behänge
- maximal lieferbare Breite 1200 mm
- Mitnehmerset nicht kompatibel, Kopplung nicht möglich
- für volle Drehbarkeit muss ein ausreichender Wandabstand eingehalten werden
- auch in gebogenen Profilen einsetzbar (Mindestradius 1000 mm)
- beidhändige Bedienung erforderlich

Profil 22/Profil 33
Profile 22/Profile 33

The rotatable panel carrier is designed for variable use in room partitioning situations.

- ideal for use in Profile 33 single-run
- 360° rotation, engaging every 45°
- use within the room thanks to attractive appearance on both sides
- folding cover profile makes the velcro connection completely invisible
- anodised aluminium surface
- for medium-weight screen materials
- maximum available width 1200 mm
- coupling set not compatible, coupling not possible
- for full rotation a sufficient distance from the wall must be assured
- can also be used in curved profiles (minimum radius 1000 mm)
- use with both hands is recommended

Elemente für Flächen
Elements for screens

Profil 22/Profil 33
Profile 22/Profile 33

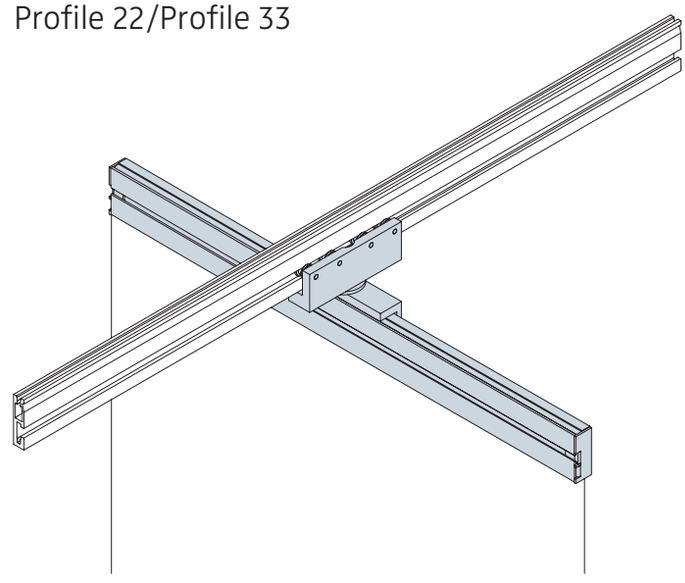

Paneelwagen drehbar. Drehbar um 360°. Rastung je 45°. Zur Befestigung von Flächenvorhängen mittels Klettband. Kombination mit Mitnehmerset nicht möglich.

eloxiert

500955 Breite 900 mm
500956 Breite 1000 mm
500957 Breite 1100 mm
500958 Breite 1200 mm
500959 Sonderbreite, maximal 1200 mm

Bestellhinweise in Preisliste beachten.

Rotatable panel carrier. Rotatable through 360°. Engagement every 45°. For attachment of textile screens using velcro strip. Combination with coupling set not possible.

anodised

500955 Width 900 mm
500956 Width 1000 mm
500957 Width 1100 mm
500958 Width 1200 mm
500959 Specified width up to 1200 mm

Please note ordering directions in price list.

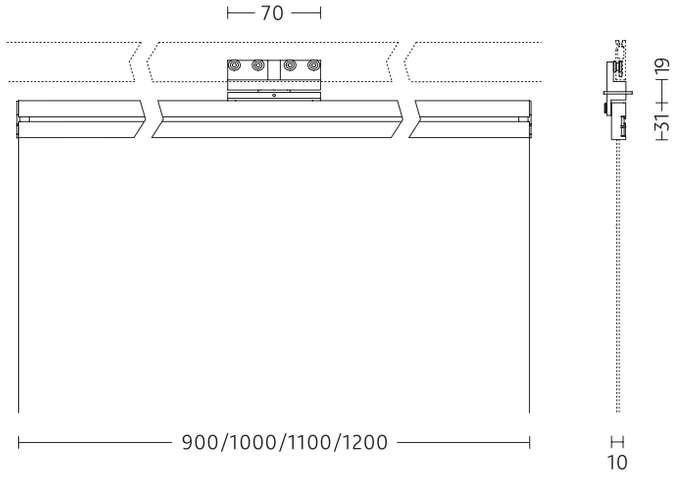

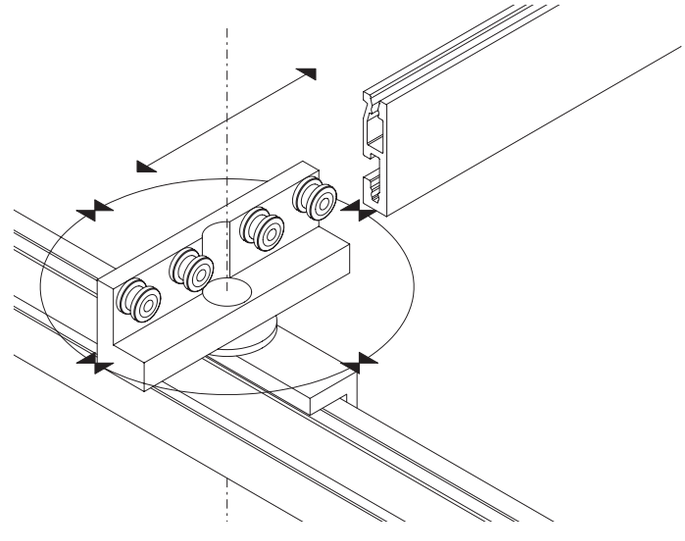

D-E 5/08

Elemente für Flächen
Elements for screens

Profil 22/Profil 33
Profile 22/Profile 33

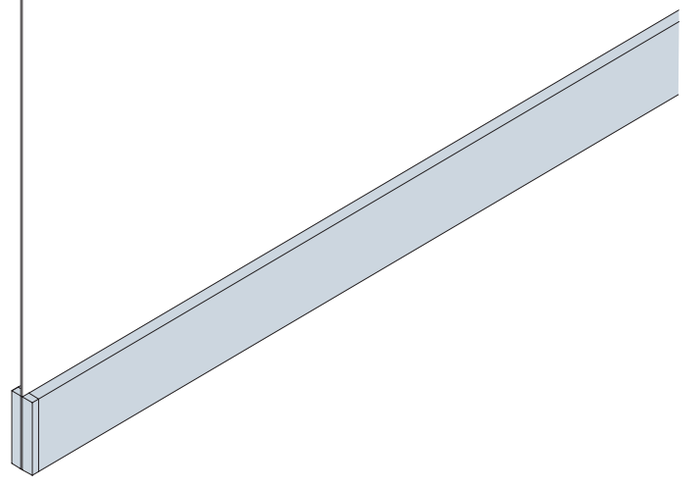

Abschlussprofil/Teilungsprofil.
Als Profilpaar für Flächenvorhänge. Befestigung durch Magnete. Inkl. Endkappen.

eloxiert

500965	Profillänge 900 mm
500966	Profillänge 1000 mm
500967	Profillänge 1100 mm
500968	Profillänge 1200 mm
500969	Sonderlänge, maximal 3000 mm

Bestellhinweise in Preisliste beachten.

Trim profile/dividing profile.
As two-part profile for screening materials.
Attached by magnets. Endpieces incl.

anodised

500965	Profile length 900 mm
500966	Profile length 1000 mm
500967	Profile length 1100 mm
500968	Profile length 1200 mm
500969	Specified length up to 3000 mm

Please note ordering directions in price list.

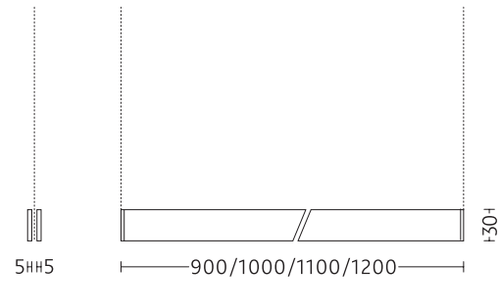

Elemente für Flächen
Elements for screens

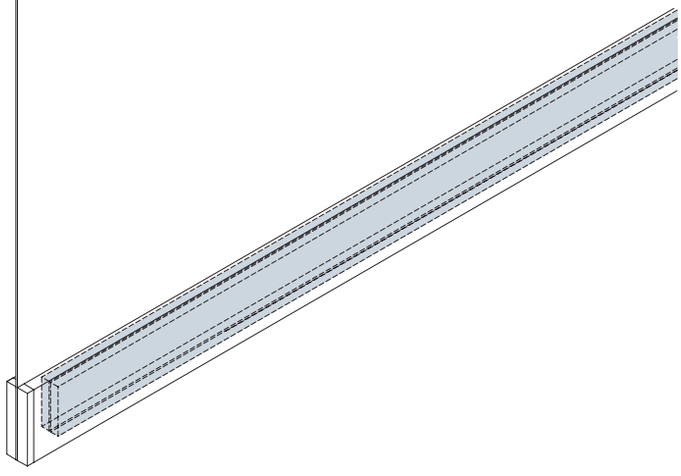

Profil 22/Profil 33
Profile 22/Profile 33

Aufpreis Ausführung für textile Flächenvorhänge. Für magnetische Abschlussprofile/Teilungsprofile. Elastische Einlage zur flächigen Druckverteilung auf Textilien.
Werkseitige Montage empfohlen.
500970

Version for textile panels. Additional charge.
For magnetic trim profile/dividing profile.
Elastic insert ensures plain surface of screens.
Assembling by Rosso is recommended.
500970

Elemente für Flächen
Elements for screens

Profil 22/Profil 33
Profile 22/Profile 33

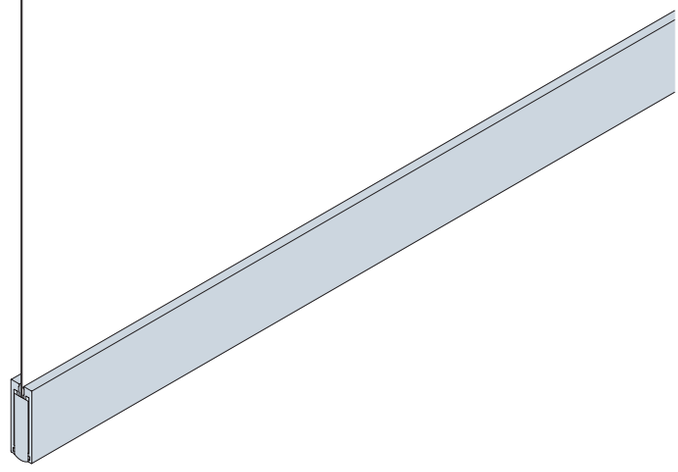

Abschlussprofil für Textilien zum Aufschieben mit Beschwerungsstab inkl. Endkappen aus Edelstahl.

eloxiert
510303 Profillänge 900 mm
510304 Profillänge 1000 mm
510305 Profillänge 1100 mm
510306 Profillänge 1200 mm
510307 Sonderlänge, maximal 3000 mm

Nicht als Teilungsprofil verwendbar.
Bei Bestellung von Rosso Screen und Rossoacoustic® Screen bitte stets Artikel 500109 mitbestellen.

500109 Konfektionierung/Umnähen von Rosso Screens für Abschlussprofil zum Aufschieben. Keine Verarbeitung von Fremdstoffen.

Bei Eigenkonfektionierung bitte Konfektionierungsvorgaben in Montageanleitung beachten (www.rosso-objekte.com)

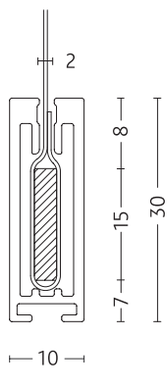

Slide on trim profile for textile panels incl. weight rod and stainless steel endpieces.

anodised
510303 Profile length 900 mm
510304 Profile length 1000 mm
510305 Profile length 1100 mm
510306 Profile length 1200 mm
510307 Specified length up to 3000 mm

Not to be used as dividing profile.
When ordering Rosso Screen or Rosso Acoustic Screen please also always order art. no. 500109.

500109 Seaming of Rosso Screens for slide on trim profile. Treatment of Rosso Screen textiles only.

If seaming is done by oneself please notice assembly instructions (www.rosso-objekte.com).

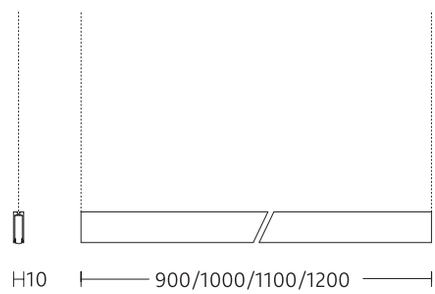

Elemente für Flächen
Elements for screens

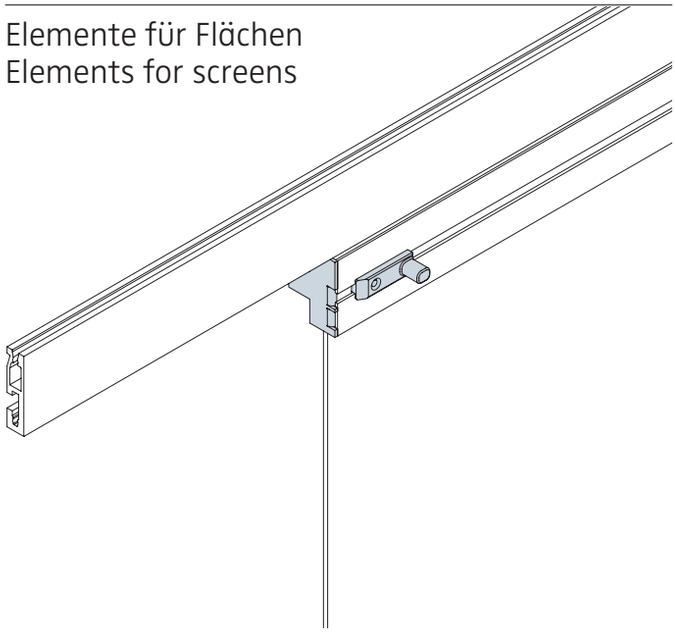

Mitnehmerset zur Kopplung von zwei Paneelrollern oder -wagen. Bestehend aus zwei Mitnehmerwinkeln und zwei Mitnehmerstücken. Überlappung einstellbar.
Zur Kopplung von drei Paneelrollern oder -wagen bitte zwei Mitnehmersets bestellen.
500311

Nicht verwendbar für Paneelwagen drehbar und Paneelwagen für Kurven.

Bestellhinweise in Preisliste beachten.

Coupling set for coupling of two panel rollers or carriers. Comprising two coupling lugs and two fixings. With adjustable overlap. To link three panel rollers or carriers, please order two coupling sets.
500311

Not suitable with rotatable panel carrier or panel carrier for curves.

Please note ordering directions in price list.

Profil 22/Profil 33
Profile 22/Profile 33

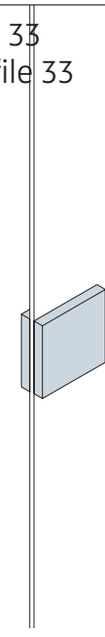

Griffelement für Flächenpaneel und Flächenvorhang, zweiteilig. Befestigung durch Magnete.

glasperlengestrahlt und eloxiert.
500484 Griffelement quadratisch
500485 Griffelement lang

Bestellhinweise in Preisliste beachten.

Grip component for translucent and textile screens, two-part. Secured by magnets.

glass-bead-blasted and anodised
500484 Square grip component
500485 Oblong grip component

Please note ordering directions in price list.

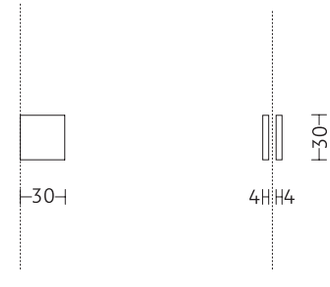

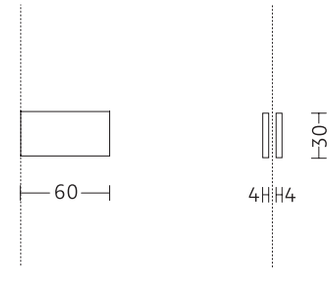

Elemente für Flächen
Elements for screens

Profil 22/Profil 33
Profile 22/Profile 33

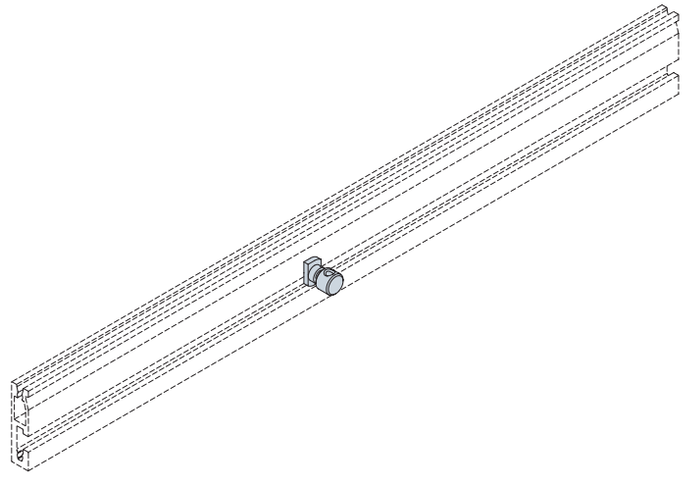

Feststeller, zum Einsetzen und Verschrauben an beliebiger Stelle in Profil 22 und Profil 33.
500307

Roller stop. Inserts and screw-fastens anywhere along Profile 22 and Profile 33.
500307

D-E 5/08

Behänge
Screening materials

Zur Bestückung unserer Paneelroller und Paneelwagen bieten wir für unterschiedliche Einsatzbereiche eine Auswahl an speziellen Behängen an, um Flächenpaneele komplett auszustatten.

Als Sichtschutz mit großer Lichtdurchlässigkeit bietet sich die Rosso-Transluzenzfolie an, die es in zwei Qualitäten gibt. Sie lässt sich sowohl am Fenster als auch im Raum als grafisch-ruhige Fläche einsetzen. Zur Beschattung am Fenster empfehlen wir Rosso Screen, ein Textilgewebe mit Aluminiumbeschichtung.

Rossoacoustic® ist die konsequente Weiterentwicklung dieser Behangmaterialien. Die mikroperforierte Oberfläche wirkt schallabsorbierend: Die Nachhallzeit im Raum wird reduziert, die Sprachverständlichkeit steigt. Störende Hintergrundgeräusche werden wirkungsvoll abgedämpft. Die schallabsorbierende Wirkung führt zu mehr Ruhe und Konzentration – die Arbeitseffektivität und Leistungsfähigkeit wird gesteigert.

Mit dieser Innovation eröffnen sich völlig neue Perspektiven im Bereich der flexiblen Raumgliederung und Beschattung: Im Büro, in Hotels, auf Messen, in Arztpraxen und Wellnessbereichen, aber auch im Wohnbereich.

Rossoacoustic® eignet sich optimal für die Beschattung von Fenstern, die flexible Abtrennung von Arbeitsbereichen und die Ausstattung von Besprechungs- und Konferenzräumen.

Rossoacoustic® ist als Transluzenzfolie, Klarfolie (Rossoacoustic® clear) und als Textil (Rossoacoustic® Screen) erhältlich.

Einen Überblick aller Materialien finden Sie auf Seite 120.

Profil 22/Profil 33
Profile 22/Profile 33

We offer a selection of special screen materials covering various applications, for use with our panel carriers.

Our translucent screening is available in two grades. These materials create a tranquil space due to the quality of light which passes through them. The screening allows workplaces to be visually and spatially separated.

For shading windows, we recommend Rosso Screen, a textile fabric with aluminium coating.

Rossoacoustic® materials are the obvious next development step to improve conventional curtaining material. The microperforated surface has a sound absorbing effect: Sound waves are captured and transformed into warmth. The reverberation times in the room are reduced and the clarity of speech improved. Distracting background noises are effectively muted. The sound absorbing effect results in more calm and concentration – work effectiveness and performance increase.

With this innovation fully new perspectives unfold in the area of flexible room separation and shading systems: In the office, in hotels, at trade fairs, in doctors' surgeries and clinics – but also in living areas. Rossoacoustic® is perfectly suited for window shading, the flexible separation of work areas and as fittings for meeting or conference rooms.

Rossoacoustic® is available as translucent screen, clear screen (Rossoacoustic® clear) and as textile (Rossoacoustic® Screen).

Please find an overview of screening materials on page 120.

D-E 5/08

Materialübersicht Behänge
Overview of screening materials

Detaillierte technische Angaben und Datenblätter zu den einzelnen Behang-Materialien unter: www.nimbus-group.com

Technical informations and data sheets on the Rosso screening materials can be found at: www.nimbus-group.com

Leporello liegt als separate Datei vor.

Leporello liegt als separate Datei vor.

Akustik als Herausforderung für die moderne Innenarchitektur

Wir leben in einer Umwelt, die stark kommunikationsorientiert ist: Mensch und Maschine erzeugen vielfältige Geräusche. Der Mensch wird durch die steigende Geräuschentwicklung im unmittelbaren Umfeld zunehmend belastet.

Schallharte Räume in modernen Gebäuden, offene Großräume und ein hoher Einsatz von Bürotechnik tragen dazu bei, dass die Sensibilität gegenüber Lärm und Geräuschen immer häufiger überreizt wird.

Im Bereich der Innenarchitektur wird vor allem über Einrichtung, Farben und Beleuchtung nachgedacht. Darüber hinaus ist die Raumakustik eine wesentliche Komponente, die für Architekten, Innenarchitekten und Planer zunehmend in den Vordergrund rückt und in die Planung integriert werden muss.

Denn ein angenehmes akustisches Umfeld hat nachweislich positive Auswirkungen auf das persönliche Wohlbefinden und die Produktivität in Großräumen, Kliniken, Shops und anderen Bereichen, in denen Menschen viele Stunden täglich leben, arbeiten, hören und kommunizieren.

Ein klangoptimales Umfeld schaffen

Kreative Raumakustik ist die Herausforderung, den Spielraum für die Gestaltung von Räumen mit akustischen Elementen auszuloten und sinnvoll zu nutzen.

Das Ziel ist die akustische Strukturierung des Raumes und die Schaffung eines der Nutzung entsprechenden klangoptimalen Umfelds.

Acoustics as a challenge for modern interior architecture

We live in a world which is strongly aligned to communication and where people and machines generate a wide variety of noises. People are being subjected to increasing noise pollution in their immediate environment.

Reverberant rooms in modern buildings, large open-plan spaces and a proliferation of office technology are placing an increasingly heavy burden on human sensitivity to sound and noise.

In the area of interior architecture, primary consideration is normally given to furnishings, colours and lighting. But interior acoustics is also an important component. It is becoming more and more central for architects, interior architects and planners and has to be taken into account in the plans they draw up.

After all, an acoustically pleasing environment is known to have positive effects on personal well-being and productivity in open-plan rooms, clinics, shops and other areas where people live, work, hear and communicate for many hours every day.

Creating an acoustically optimum environment

Creative room acoustics needs to be applied to the challenge involved in exploring and making appropriate use of the leeway for designing rooms with acoustic elements.

The aim is to acoustically structure the room and create an acoustically optimum environment corresponding to the purpose for which the room in question is used.

D-E 5/08

Schallabsorption und Nachhallzeit

In der modernen Architektur kommen in zunehmendem Maße schallharte Materialien wie Betonwände, glatte Bodenbeläge und große Fensterflächen zum Einsatz. Diese Elemente schaffen einerseits klare optische Strukturen, stören andererseits aber die akustische Qualität im Raum erheblich.

Schall wird nicht ausreichend absorbiert und die Nachhallzeit erhöht sich gravierend. Das gesprochene Wort eines Redners klingt noch im Raum nach, obwohl die Schallquelle längst verstummt ist. Die Sprachverständlichkeit nimmt deutlich ab.

Der Einsatz von schallabsorbierenden Fensterbeschattungen und Raumgliederungen verringert die Nachhallzeit im Raum. Die Sprachverständlichkeit wird erhöht und die Menschen passen ihre Sprechlautstärke der verbesserten, leiseren Situation an.

Flexible Raumgestaltung und ein optimales akustisches Umfeld

Flexible Raumgestaltung ist eine Herausforderung an die moderne Architektur, die in den unterschiedlichsten Bereichen gefordert wird. Flexible Raumgliederungssysteme sind hier eine optimale Lösung. Sie wirken aber nur dann, wenn es gelingt, die räumliche Trennung auch akustisch zu realisieren.

Sound absorption and reverberation time

In modern architecture materials are increasingly being deployed which are not sound-absorbent, such as concrete walls, smooth flooring and large window areas. On the one hand these elements create clear optical structures, on the other hand they significantly reduce the acoustic quality of the room.

Sounds are no longer adequately absorbed and reverberation times are considerably increased. A speaker’s word continues to echo loudly in the room although the sound source has already been quiet for some time. The clarity of speech is clearly reduced.

The use of sound absorbing window shading systems and room separating systems reduces the level of reverberation in the room. The clarity of speech is increased and people soon adapt their speech volume to the improved quieter situation.

Flexible room design and an optimum acoustic environment

Flexible room design is a challenge for modern architecture, which is required in a wide variety of areas. Flexible room separation systems are a perfect solution. But they only have an impact if it is also possible to acoustically effect the room separation.

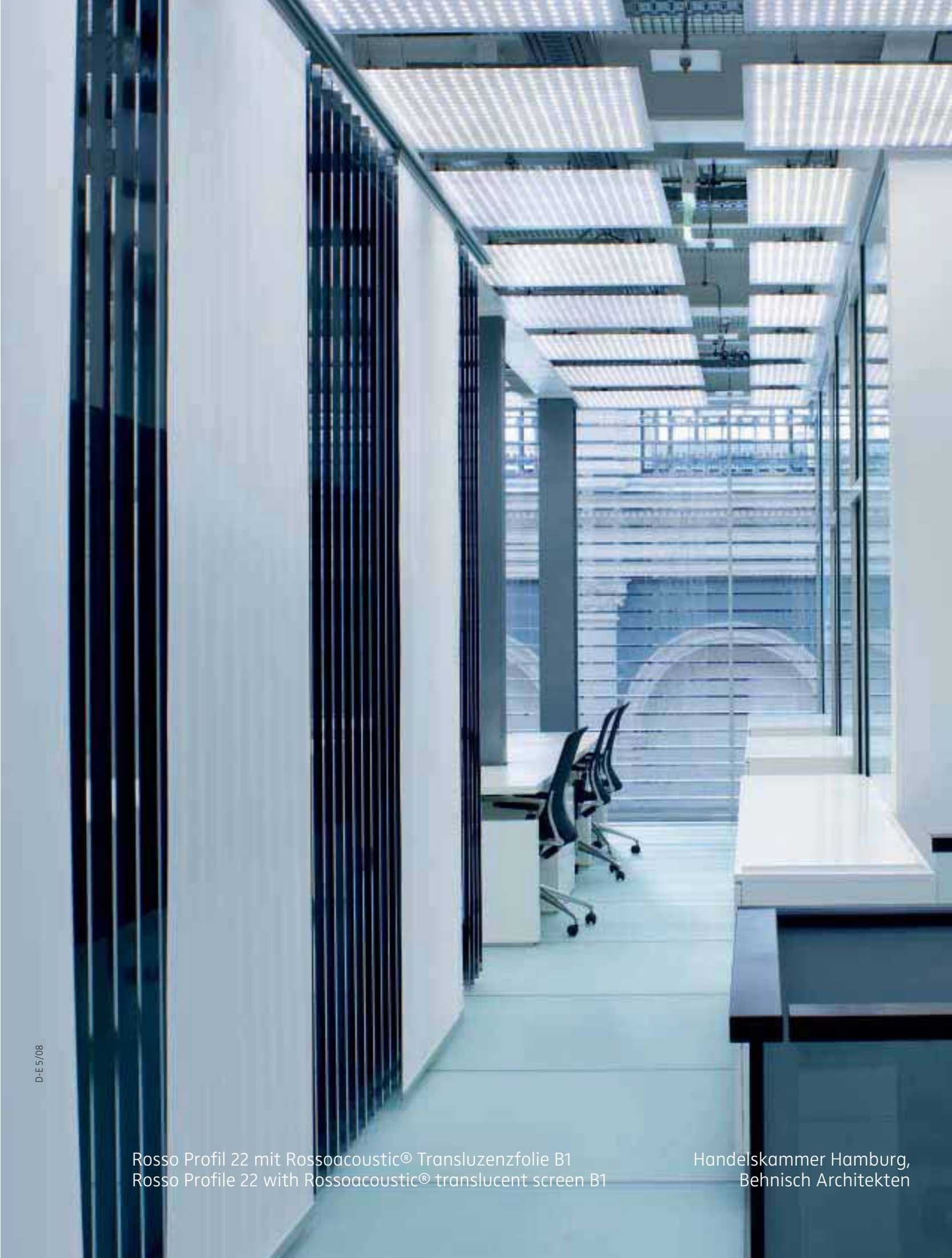

Rosso Profil 22 mit Rossoacoustic® Transluzenzfolie B1
Rosso Profile 22 with Rossoacoustic® translucent screen B1

Handelskammer Hamburg,
Behnisch Architekten

D-E 5/08

D-E 5/08

Produkteigenschaften

Rossoacoustic® Materialien sind die konsequente Weiterentwicklung von konventionellen Behangmaterialien für die Rosso Raumgliederungs- und Beschattungssysteme Profil 22/Profil 33.

Oberstes Entwicklungsziel war, Flächenvorhänge und Schiebepaneele mit herausragenden akustischen Eigenschaften zu schaffen: Dies ist mit den neuen, mikro-perforierten Rossoacoustic® Materialien gelungen.

Die Produkteigenschaften von Rossoacoustic® sind:

- mikroperforierte Oberfläche
- schallabsorbierende Wirkung
- reduzierte Nachhallzeit im Raum
- Dämpfung von Hintergrundgeräuschen
- erhöhte Sprachverständlichkeit
- Wissenschaftlich fundiertes und patentiertes System

Rossoacoustic® ist als Transluzenzfolie, Klarfolie (Rossoacoustic® clear) und als Textil (Rossoacoustic® Screen) erhältlich.

Product qualities

Rossoacoustic® materials are the obvious next development step to improve conventional curtaining material for Rosso room separation systems and shading systems Profile 22/Profile 33.

The uppermost development objective was to create area curtaining and sliding panels with excellent acoustic qualities: This has been successfully achieved with the new micro-perforated Rossoacoustic® materials.

The Rossoacoustic® product qualities are:

- microperforated surface
- sound absorbing impact
- reduced reverberation times in the room
- muting of background sounds
- increased speech clarity
- scientifically founded and patented system

Rossoacoustic® is available as translucent screening, clear screening (Rossoacoustic® clear) and as fabric (Rossoacoustic® Screen).

Rossoacoustic Folie

Rossoacoustic Folie

Wirkungsweise

Rossoacoustic® Folie ist mikroperforiert. Die Oberfläche besteht aus tausenden von exakt positionierten Lochungen (27.000/qm). Der einzelne Durchmesser beträgt gerade einmal 400µ. Die Lochungen fangen auftreffende Schallwellen ein und wandeln sie in Wärme um: Es entsteht eine hohe Schallabsorption.

Glatte Folienwerkstoffe leisten das nicht: Der auftreffende Schall versetzt das Material nur in Schwingungen – der Schall wird ungebremst weitergeleitet.

Impact

Rossoacoustic® screening is microperforated. The surface consists of thousands of exactly positioned perforations (27,000/sqm). The individual diameter is just 400µ. The perforations capture sound waves and transform them into warmth. This results in a high level of sound absorption.

Smooth screening substances cannot do that: The sound only causes the material to oscillate – the sound is transferred in an undiminished form.

Rossoacoustic® Folie, mikroperforiert (1)
ankommender Schall (2)
Schallumwandlung in Wärmeenergie (3)
reduzierter Schall (4)

Rossoacoustic® screening, microperforated (1)
arriving sound (2)
conversion of sound to warmth (3)
reduced sound level (4)

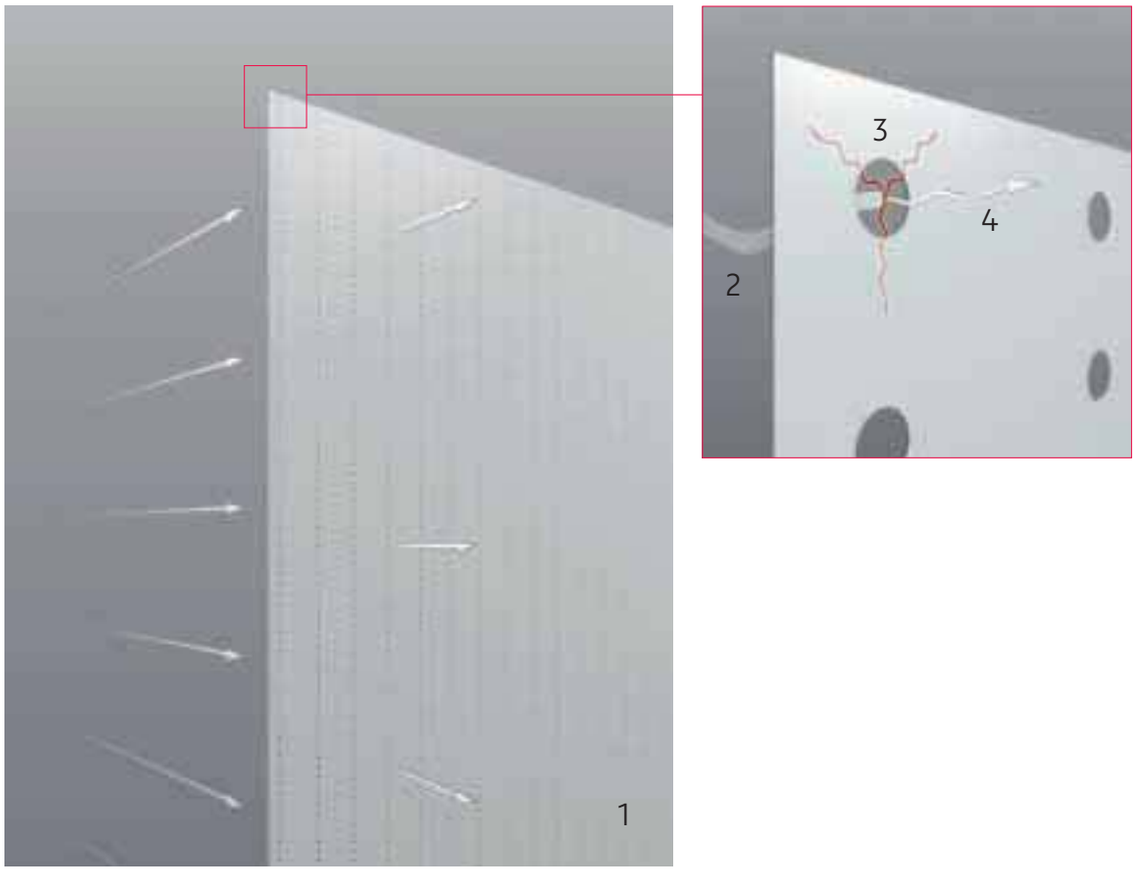

Rossoacoustic® Transluzenzfolie
Rossoacoustic® translucent screening

D-E 5/08

Rossoacoustic® Transluzenzfolie
Rossoacoustic® translucent screening

Rossoacoustic®: Die Produkte
Rossoacoustic®: The products

Rossoacoustic® wurde in einem technologisch aufwändigen Forschungs- und Entwicklungsprojekt in Zusammenarbeit mit dem Fraunhofer – Institut für Bauphysik, Stuttgart entwickelt.

Akustik und Einsatz des Rosso Systems: »Die Schallabsorption von Rossoacoustic® basiert auf dem Prinzip der Mikroperforation; d.h., die auf die Folie einfallende Schallenergie wird in den sehr kleinen Löchern (Durchmesser 400 µ) absorbiert.

Es sind somit keine fasrigen Materialien zur Schallabsorption notwendig.

Der Gestaltungsspielraum der Perforation ist so groß, dass das System sowohl mit als auch ohne dahinter angebrachten, schallreflektierenden Flächen eine substanzielle Absorption aufweist. Gleichzeitig kann dieses System auch schallschirmende Funktionen übernehmen. Insbesondere in transparenten und flexibel nutzbaren Zonen bzw. in Räumen mit thermisch aktiven Bauteilen ist Rossoacoustic® das erste akustische Mittel der Wahl: Unter diesen Randbedingungen ist der Einsatz von Unterdecken, Wandverkleidungen und opaken Schirmwänden kaum möglich. Eine funktionale Raumakustik ermöglicht die ungehinderte Nutzung von Bürolandschaften, Ausstellungsflächen, Messeräumen, aber auch Wohn- und Wellness-Bereichen. So ist sie in der Lage die Wirtschaftlichkeit eines Raumes um bis zu 30 % zu erhöhen. Innovative Akustikbauteile wie Rossoacoustic® Materialien unterstützen im Gegensatz zu konventionellen Maßnahmen die Organisation einer Fläche durch Flexibilität, Transparenz und ansprechende Gestaltung.«

Dipl.-Ing. Horst Drotleff,
Dr. Ing. Philip Leistner,
Fraunhofer – Institut für Bauphysik, Stuttgart
Abteilung Akustik

Rossoacoustic® was developed in a technologically extensive research and development project in cooperation with the Fraunhofer Institute for Building Physics, Stuttgart.

Acoustics and use of Rosso systems: »The sound absorption of Rossoacoustic® is based on the principle of microperforation; i.e. the sound energy falling on to the screening is absorbed into tiny perforations (400 µ diameter).

As a result there are no fibrous materials needed for sound absorption.

The design flexibility of the perforation is so great that the system shows substantial absorption with or without sound reflecting areas behind. At the same time this system can also take over a sound prevention function. Especially in transparent and flexibly utilisable zones or in rooms with thermally active modules Rossoacoustic® is the best choice for sound absorption: Under these marginal conditions the use of suspended ceilings, wall coverings and opaque screening walls is hardly possible. Functional room acoustics means the unlimited use of office landscapes, exhibition areas, trade fair rooms, but also living and rest areas. They can increase the economic viability of a room by up to 30 %. Innovative acoustics modules and Rossoacoustic materials support the organisation of an area through flexibility, transparency and appealing design rather than conventional measures.«

Horst Drotleff, Engineer
Philip Leistner, Doctor of Engineering
Fraunhofer Institute for Building Physics, Stuttgart
Acoustics Department

Kernaussagen zu Rossoacoustic®

Die schallabsorbierende Wirkung von Rossoacoustic® Materialien, insbesondere von CP30 ermöglicht nun auch die flexible Abschirmung von Arbeitsgruppen oder Funktionsbereichen in akustisch kritischen Raumsituationen. Dies führt zu mehr Ruhe und Konzentration – die Arbeitseffektivität wird gesteigert, Ruhezonen entstehen.

Die mikroperforierte Oberfläche von Rossoacoustic® reduziert die Nachhallzeit von Stimmen und schafft die Voraussetzung für ein produktives Kommunikationsklima. Hinter den akustisch wirksamen Paneelwänden entstehen produktive Arbeitsinseln oder ruhige, diskrete Bereiche.

- Rossoacoustic® reduziert störende Hintergrundgeräusche. Bürogeräte wie Drucker, Fax, Kopierer etc. werden akustisch nachhaltig abgedämpft.

- Rossoacoustic® eignet sich optimal für die Ausstattung von Besprechungs- und Konferenzräumen:
  Die Sprachverständlichkeit des Redners wird erhöht – das Aufnahmevermögen der Zuhörer wird gesteigert.

- Rossoacoustic® kann ideal auch in Praxen und Wellnessbereichen eingesetzt werden: Mit den leicht verschiebbaren Paneelen entstehen für Patienten und Kunden diskrete Zonen, die als angenehm empfunden werden.

- Die Vorteile von Rossoacoustic® können auch ohne Beschattungs- und Raumgliederungsfunktionen genutzt werden:
  Als verschiebbare Paneele vor Wand- und Glasflächen optimieren sie die Akustik im Raum.

Core statements on Rossoacoustic®

The sound absorbing effect of Rossoacoustic® materials specially CP30 Space Divider also now allows the flexible protection of work groups or functional areas in acoustically critical room situations. This leads to more calm and concentration – productivity increases and calm areas are generated.

The microperforated Rossoacoustic® surface reduces the reverberation time of voices and forms the basis of a productive communication environment. Behind the acoustically effective panels there are productive work oases or calm, discrete areas.

- Rossoacoustic® reduces disturbing background noises. Office equipment such as printers, faxes, photo copiers etc. are acoustically muted in a sustained manner.

- Rossoacoustic® is perfectly suited to conference and meeting rooms: The clarity of speech is increased – which also leads to increased listening capacity.

- Rossoacoustic® can ideally be used in surgeries and wellness areas: The easy sliding panels make the appealing use of discreet zones for patients and customers possible.

- The benefits of Rossoacoustic® can also be used without shading systems and room separation systems. They optimise the acoustics in a room when used as sliding panels in front of wall or glass areas.

D-E 5/08

CP30 Space Divider

Rossoacoustic® CP30 Space Divider ist ein vollkommen neu konzipierter Raumteiler – und die optimale Ergänzung für perfekte Raumarchitektur.

Einfach aufgebaut. Einfach umgebaut. Lichtdurchlässig, schallabsorbierend und schallschirmend. Stabil, leicht und ästhetisch. Damit kann sich Ihr Büro auf entscheidende Vorteile einrichten: mehr Attraktivität, mehr Flexibilität und mehr Effizienz.

Die organische Struktur des Plattenmaterials wirkt trotz sachlicher Anmutung ausgesprochen lebendig. Die Aluminiumfüße von Rossoacoustic® CP30 Space Divider lassen sich werkzeugfrei aufstecken, geben dem schwebenden Plattenmaterial eine solide Verbindung zum Erdboden und machen es zum Raumteiler – einem Raum strukturierenden Möbel. Rossoacoustic® CP30 gibt es in den Materialausführungen Clear, Frost und Transluzent sowie in 4 verschiedenen Größen.

CP30 Space Divider

Rossoacoustic® CP30 Space Divider is an innovative partitioner based on a completely new concept – and serves as the ideal complement to perfect interior architecture. Easy to set up.

Easy to move. Translucent, transparent, sound-absorbing and soundshielding. Stable, light and very pleasing to the eye. It can deliver substantial advantages for the spatial layout of your office, making it more attractive, more flexible and, above all, more efficient.

The organic structure of the panel brings it alive, in spite of its emphatic functionality. The aluminium feet of Rossoacoustic® CP30 Space Divider can be attached easily without tools and hold the panel firmly in place in its role as a space divider – a piece of furniture that lends structure to any room or space. Rossoacoustic® CP30 is available in three types of material (clear, frost and translucent) and four different sizes.

D-E 5/08

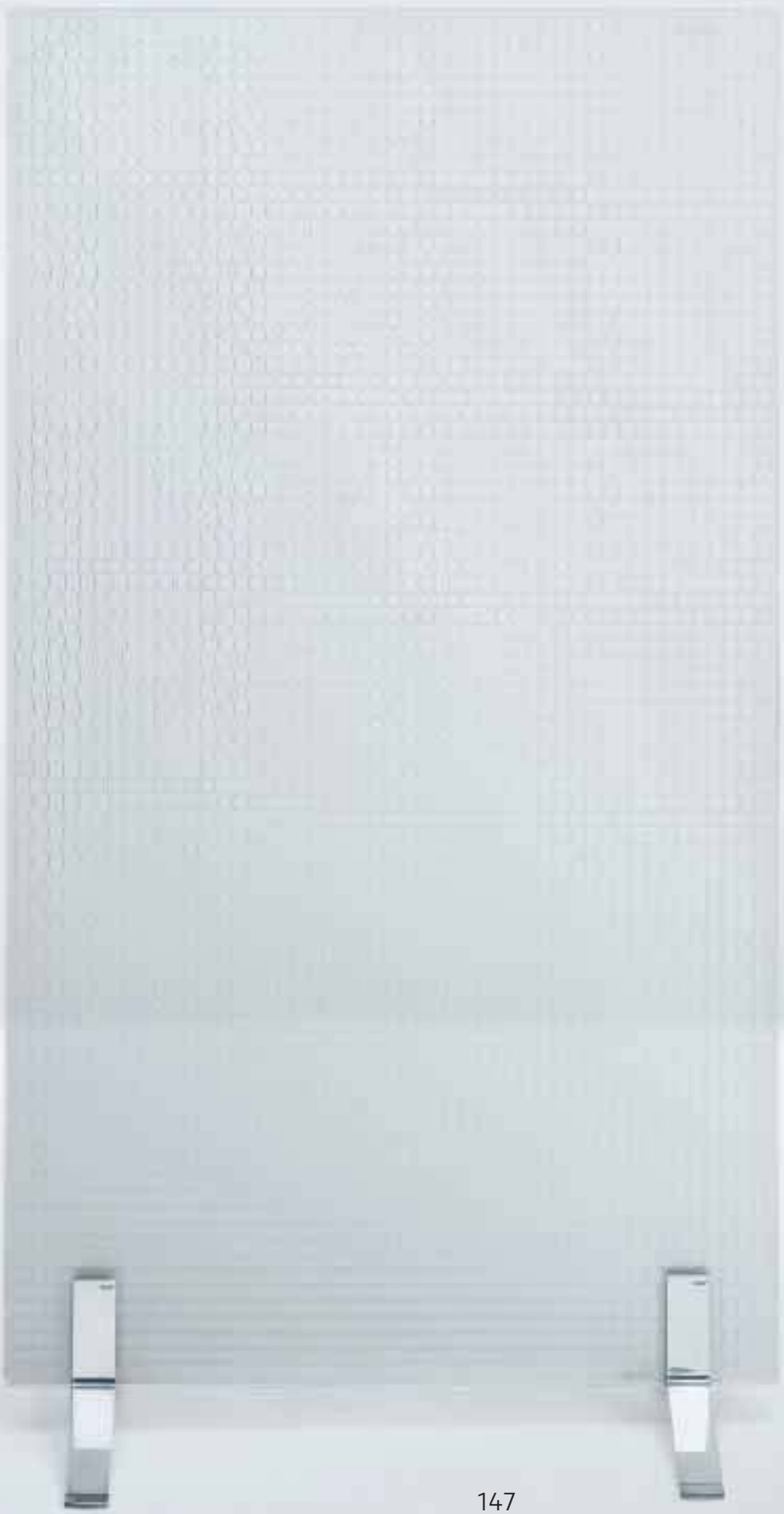

D-E 5/08

rossoacoustic®

1500 Quadratmeter pures Licht und purer Raum. Die Nimbus Welt in Stuttgart.

Direkt gegenüber unseres Entwicklungszentrums und unserer Produktionsanlagen wurde ein einzigartiges Zentrum für Licht- und Raumgestaltung eröffnet: **Die Nimbus Welt.**

Erleben Sie im Nimbus LightLab und im Rosso AkustikLab, wie die intelligenten Licht- und Raumlösungen der Zukunft entstehen werden. Erfahren Sie durch Licht- und Akustiksimulationen, was heute schon möglich ist. Vergleichen Sie die revolutionäre LED.next-Technologie mit konventionellen Leuchmitteln – in realistischen Raumsituationen. Sehen Sie die gesamte Nimbus- und Rosso-Produktpalette im Einsatz und sprechen Sie mit unseren Fachleuten Probleme nicht nur an, sondern finden Sie konkrete Lösungen direkt vor Ort. Ergänzt werden die Labore und Ausstellungsräume durch inszenierte Bereiche, in denen Sie vielfältig zur Gestaltung mit Licht inspiriert werden – und durch Anwendungen unserer Technologiepartner GIRA und REVOX. Das angeschlossene Schulungscenter kann auch für Veranstaltungen von Planern, Architekten und Händlern genutzt werden. Sprechen Sie mit uns und vereinbaren Sie einen persönlichen Termin in der Nimbus Welt Stuttgart.

1500 square meters of pure light and pure space. The Nimbus World in Stuttgart.

A unique center for light and room design is opened directly opposite our development center and our production facilities: **The Nimbus World.**

In the Nimbus LightLab and the Rosso AcousticLab you will be able to experience how intelligent light and space solutions of the future are created. With the aid of light and acoustic simulations you will be able to experience what is possible today. Compare the revolutionary LED.next technology with conventional lamps – in realistic room situations. Take a look at the entire Nimbus and Rosso product range in use; you will have the opportunity not only to discuss problems with our experts but also to find concrete solutions there and then. In addition to our labs and exhibition zones there are also demonstration zones in which you will be inspired to design with light in countless ways – and will also find inspiration in the products offered by our technology partners GIRA and REVOX. The complex also includes a training center which can be used for events staged by planners, architects and dealers. Get in touch with us and arrange a personal appointment at the Nimbus World Stuttgart.

1. Schulungscenter
   Training center
2. Ausstellungsbereiche Rosso und Nimbus
   Exhibition zones Rosso und Nimbus
3. Licht- und Akustiksimulationen
   Light and acoustic simulations
4. Inszenierte Bereiche
   Demonstration zones
5. Lightlab und AkustikLab
   Lightlab and AcousticLab

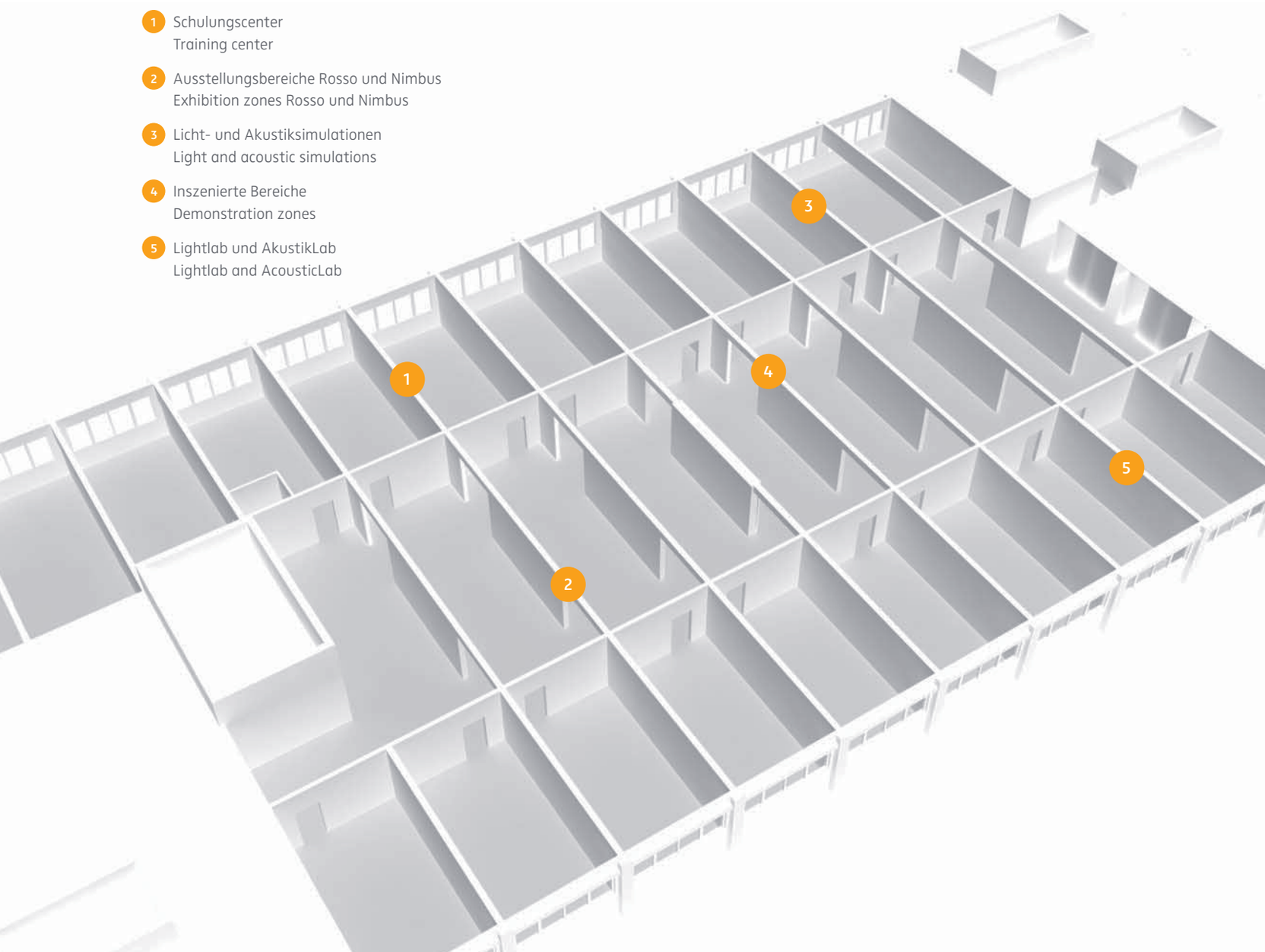

Witteveen Projectinrichting
Ouderkerk a/d Amstel
Tel: 020 - 496 5030
Fax: 020 - 496 3052
info@witteveen.nl
www.project-inrichting.nl
www.scheidingswand.net

nimbus
group

Nimbus Group GmbH
Sieglestraße 41
D-70469 Stuttgart
Tel. +49 (0) 7 11 / 63 30 14 40
Fax +49 (0) 7 11 / 63 30 14-14

www.nimbus-group.com
info@nimbus-group.com

Nimbus und Rosso sind
Marken der Nimbus Group.

Nimbus and Rosso are
trademarks of the Nimbus Group.