PRIME - LINE

mechanische Verbindung

AOS
AKUSTIK OFFICE SYSTEME GMBH

Stellwandelement
schallabsorbierende Ausführung

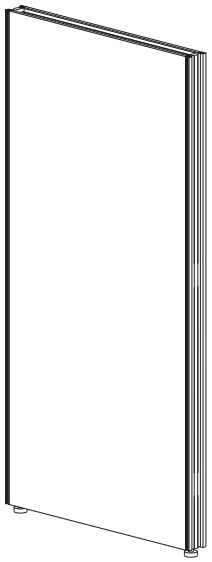

Stellwandelement
mit Glas

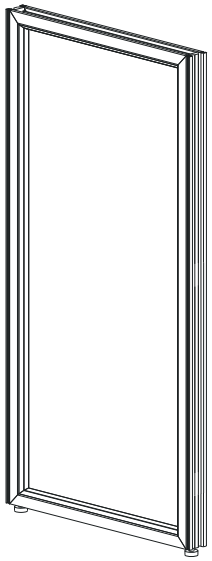

Stellwandelement
schallabsorbierende Ausführung
mit waagerechter Systemschiene

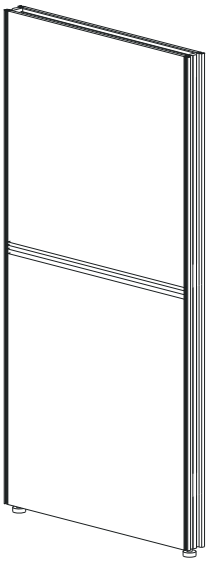

Obere
Abdeckung

Pfosten-
abdeckung

Seitliche
Abdeckung

Verbindung-
Ecksäule 90
2-fach Anbindung

Verbindung-
T-Stellung
3-fach Anbindung

Montageset A1:
Pfosten - Stellwandelement
Stellwandelement - Stellwandelement
(bei unterschiedlich hohen Wandelementen)

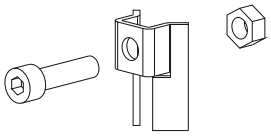

1x U-Blech
1x Schrauben M8x30
1x Mutter M8

Montageset A2:
Stellwandelement - Stellwandelement
(bei gleicher Wandhöhe)

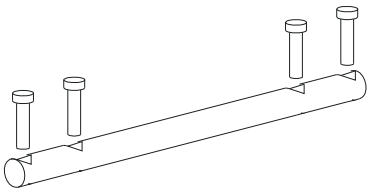

1x Distanzstab
4x Schrauben M5x30

Witteveen
Project-Inrichting.nl

PRIME - LINE

mechanische Verbindung

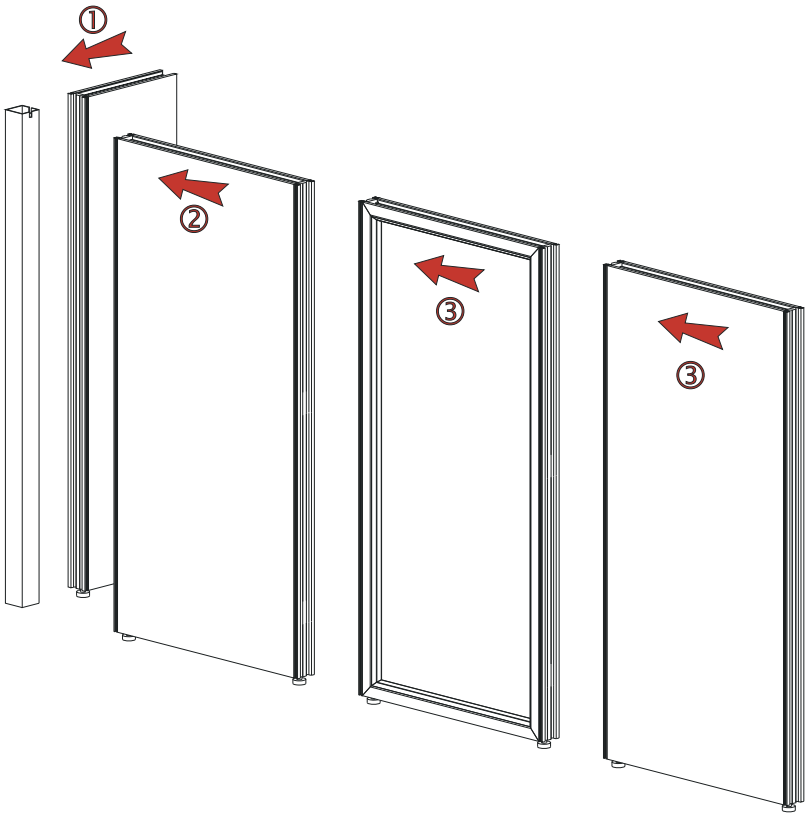

Wandelemente auspacken.

① Eine standsichere Ecke mit zwei Wandelementen und
② einem Pfosten zusammenbauen

③ Weitere Wandelemente anbauen

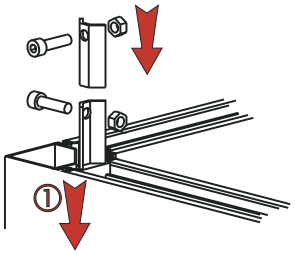

① Mit dem Montage - Set A1 den Pfosten mit beiden Wandelementen verschrauben.

Pfosten und Wandelement im unteren Eck einhacken

Das U-Blech mit der langen Seite nach unten in die Systemschiene schieben bis das U-Blech auf der Systemschiene aufliegt.

Achtung:
Der Schraubenkopf muß sich beim Schrauben im Pfosten befinden.

Das Montageset zusammenschrauben.

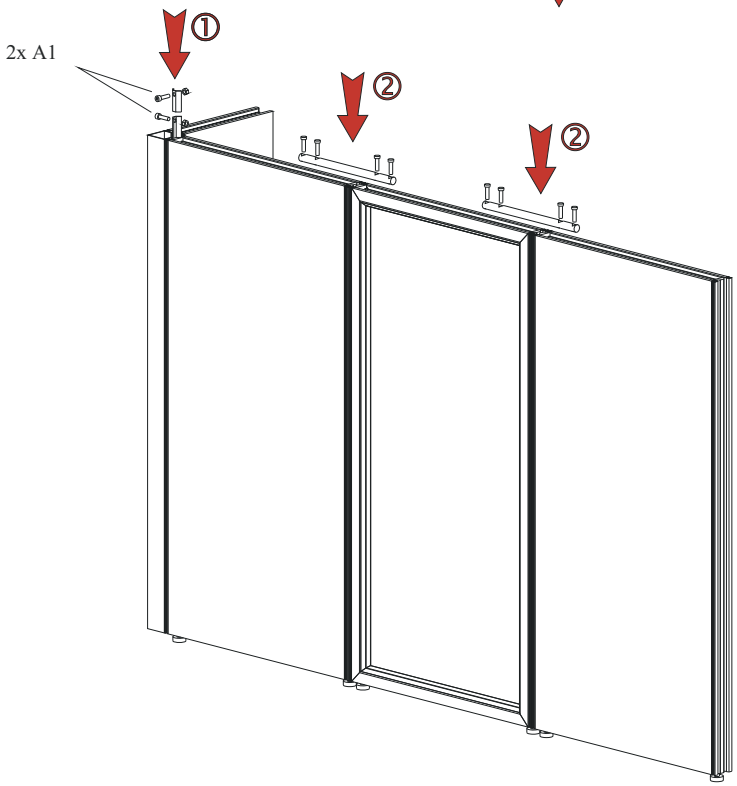

② Das Montage - Set A2 für die Verschraubung von zwei Wandelementen verwenden.

Den Verbindungsstab, mittig, oben in die Wand einlegen.

Verbindungsstab mit Schrauben M5x30 an den Wandelementen befestigen.

PRIME - LINE

mechanische Verbindung

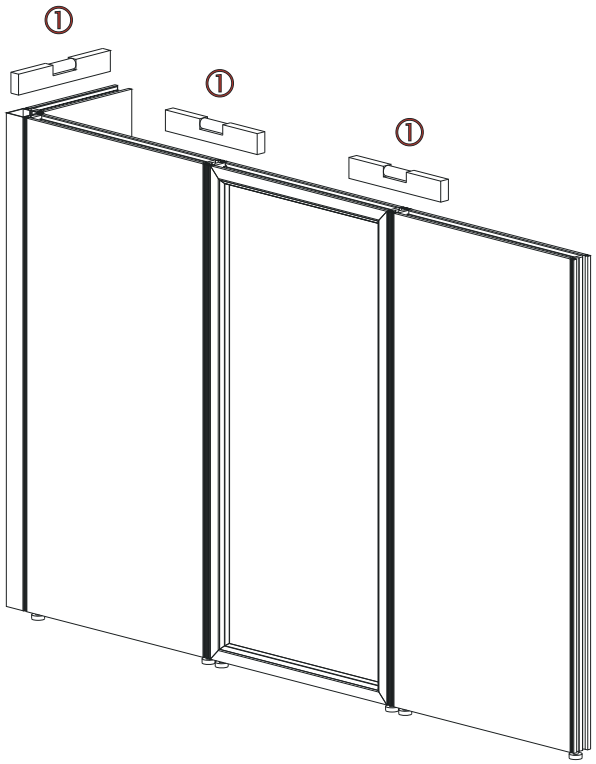

① Alle Elemente mit einer Wasserwaage waagerecht ausrichten. Die Höheneinstellung erfolgt ¸mittels die Stellschrauben an der Unterseite des Wandelementes.

Achtung:
Es ist darauf zu achten, dass Wandelemente und Pfosten eine Höhe bilden.

Anschliefend die Schrauben der Montagesetí s A1 und A2 fest anziehen..

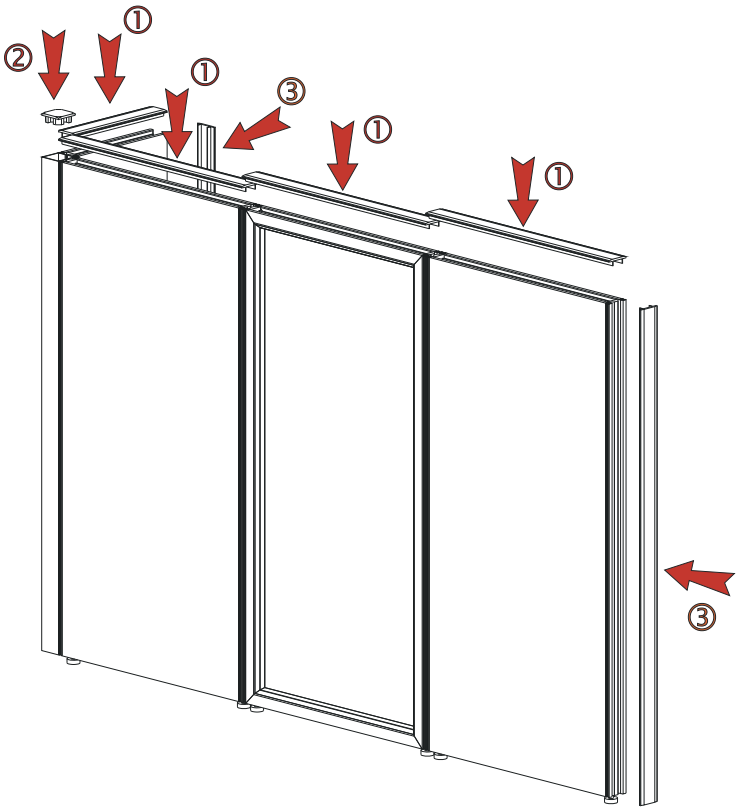

① Obere Abdeckungen auf die Wandelemente setzen

② Pfostenabdeckung auflegen

③ Seitliche Abdeckung an die Wandelelemente anbringen

PRIME - LINE

mechanische Verbindung

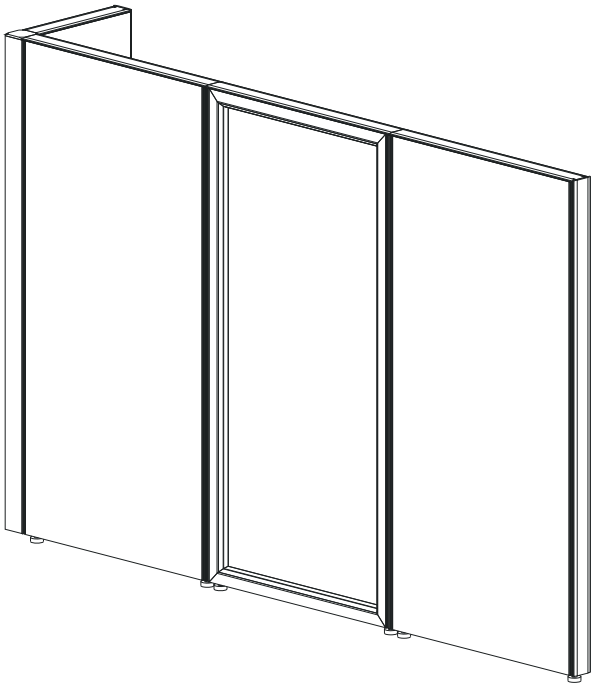

Fertig montierte
Wandstellung

Witteveen Projectinrichting
Ouderkerk a/d Amstel
Tel: 020 - 496 5030
Fax: 020 - 496 3052
info@witteveen.nl
www.project-inrichting.nl
www.scheidingswand.net