De nieuwe ON van Wilkhahn.

De nieuwe stoel werd ontworpen door Wiege.

Actief zitten dankzij 3D

Maar liefst vier wereldwijde patenten kwamen eraan te pas bij de nieuwe bureaustoel van de Duitse fabrikant Wilkhahn. Na 5 jaar van ontwikkeling werd eind september de ON gepresenteerd aan publiek en pers. De stoel voegt letterlijk en figuurlijk een extra dimensie toe aan het zitten. Auteur: Wilma Schreiber.

De eerste, al wat herfstachtige dag in oktober. In de Van Nelle Ontwerpfabriek in Rotterdam begeef ik me naar de eerste verdieping, naar het kantoor van kantoormeubelfabrikant Wilkhahn. Daar wacht de nieuwe bureaustoel ON, ongeduldig om haar geheimen met me te delen. Als ik plaatsneem en heen en weer beweeg, ervaar ik een dubbele sensatie. Een bijzonder gevoel dat je behalve naar voren en naar achteren ook van links naar rechts kunt bewegen. En tegelijkertijd is het een heel vanzelfsprekend gevoel; de stoel volgt alle bewegingen van het lichaam naadloos.
“Dat is Trimension, het innovatieve driedimensionale concept van de ON”, verklaart manager Hans Trilsbeek niet zonder trots. “Een stap vooruit ten opzichte van de bestaande kantoorstoelen, van statisch naar meer dynamisch zitten.”

Het stimuleren van fysieke beweging, het stimuleren van zogenaamde ‘actieve zitten’. Dat was 5 jaar geleden de opdracht die engineers en ergonomen van ontwerpbureau Wiege meekregen van Wilkhahn. Na 2 jaar noeste arbeid in werkgroepen was de industriële vertaalslag gemaakt en lag de technische briefing vast. Om een meer natuurlijk bewegingspatroon mogelijk te maken, kreeg de ON een glijdende verbinding ter hoogte van het kniegewricht en twee kogelverbindingen op heupniveau. Dit opende een nieuw,

Behalve naar voren en naar achteren stelt de ON de gebruiker in staat ook van links naar rechts te draaien.

driedimensionaal bewegingsscala voor de zitting en de rug. Een instelbaar veersysteem zorgt voor tegendruk op maat, voor gewicht van 40 tot 130 kilogram. Alles om de gebruiker intuïtief een gevoel van welzijn en comfort te laten bereiken.

Toen weer 2 jaar later het eerste model gereed was, liet Wilkhahn het prototype van de ON een jaar proefdraaien bij het centrum voor gezondheid van de Duitse Sporthogeschool in Keulen. Daar werd de stoel biomechanisch geanalyseerd en getest door negentien proefpersonen. Eén van de conclusies luidde dat het flexibele mechanisme van de nieuwe stoel meer spieren activeert; de zittende proefpersonen bewogen zich aanzienlijk meer. Dat betekent dat allerlei spiergroepen in rug, buik en benen tegelijkertijd gebruikt worden.
Ook blijken de zitting en rug de gebruiker tijdens deze roterende beweging betere steun te bieden. Dit doordat de beweging in de ON in interactie met het lichaam plaatsvindt. Op die manier ontstaat een communicatie in de hele wervelkolom: van rug en lendenen naar torso/schouder en nek/hoofd. Trilsbeek: “Of je een nu papiertje pakt of de telefoon aanneemt, de stoel volgt al je bewegingen.” De actieve houding maakt het zitten tevens minder vermoeiend – goed nieuws voor de kantoorpopulatie.

Behalve voor het ‘Trimension’-mechanisme heeft Wilkhahn nog drie patenten aangevraagd voor de ON. Die betreffen het feit dat de rugleuning en de zitting eenvoudig uit de stoel te halen zijn. “Dit heeft als voordeel dat de stoel makkelijk te

‘Het is niet langer ‘mijn stoel’ maar ‘een stoel’

De onafhankelijk van elkaar bewegende zwenkplaten van de ON vormen een mechanisch hoogtepunt en een blikvanger.

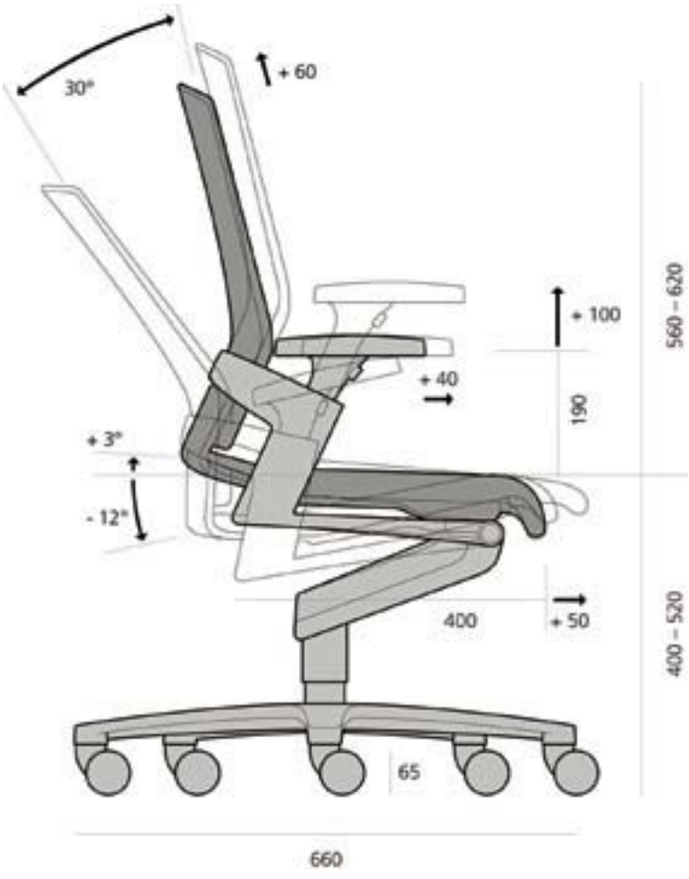

De stoel stimuleert het hele lichaam en volgt al de bewegingen van de gebruiker.

transporteren en weg te zetten is”, zegt Trilsbeek. “Vanuit facilitair oogpunt is het ook handig, omdat je kunt werken met alternatieve ruggen en de stoel voor meerdere gebruikers geschikt te maken is.”
Ook het uitrolbare zitvlak en de zitdiepte-instelling heeft Wilkhahn gepatenteerd, net als de instelbaarheid van de tegendruk. Daarnaast is de stoel – overigens leverbaar in drie kantoortypes én een tweetal vergadervarianten – voor 95 procent recyclebaar.

Complexe stoelen zijn uit, als we de manager van Wilkhahn moeten geloven. Vandaar dat de ON maar een paar knoppen heeft en armsteunen, ruggesteun en zitvlak zittend ingesteld kunnen worden. “Je hebt geen stoel met veertig knoppen meer omdat iemand links pijn heeft en rechts pijn kan krijgen. De intelligentie zit intern. Het idee hierachter is dat de gebruiker zelf de stoel intuïtief instelt”, stelt Trilsbeek.
Met de ON speelt Wilkhahn in op de trend van flexibele kantoren. “Dezelfde stoel kan door iedereen gebruikt worden. Met andere woorden, het is niet langer ‘mijn stoel’ maar ‘een stoel’. Dat maakt efficiënt inrichten mogelijk.”

Witteveen Project-Inrichting.nl

Witteveen Projectinrichting, Ouderkerk a/d Amstel
Tel: 020-4965030 / Fax: 020-4963052 / info@witteveen.nl / www.project-inrichting.nl